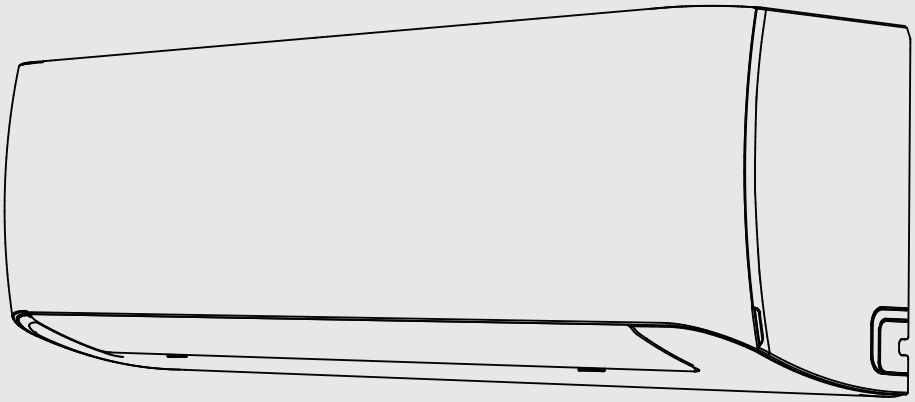

Izbová klimatizácia

NÁVOD NA POUŽÍVANIE

ČÍSLO MODELU:

MSOPP-09HRFN8

MSOPP-12HRFN8

MSOPP-17HRFN8

Výstražné upozornenia: Pred používaním tohto výrobku si dôkladne prečítajte tento návod a BEZPEČNOSTNÚ PRÍRUČKU (ak je priložená) a uložte si ich, aby ste v budúcnosti mohli do nich nahliadnuť. Vzhľad a technické údaje sa môžu zmeniť bez predchádzajúceho oznámenia kvôli vylepšeniu výrobku.
Podrobnosti vám poskytne predajca alebo výrobca. Vyššie uvedený nákres je len orientačný. Riaďte sa vzhľadom skutočného produktu.

POĎAKOVANIE

Ďakujeme vám, že ste si vybrali značku Midea! Skôr, než budete svoj produkt značky Midea používať, dôkladne si prečítajte tento návod, aby ste vedeli, ako bezpečne používať vlastnosti a funkcie vášho nového spotrebiča.

OBSAH

POĎAKOVANIE 01

BEZPEČNOSTNÉ OPATRENIA 02

ŠPECIFIKÁCIE 06

PREHĽAD YÝROBKU 07

INŠTALÁCIA VÝROBKU 08

Nainštalujte svoju interiérovú jednotku 10

Inštalácia vonkajšej jednotky 20

Pripojenie potrubia na chladivo 25

Odvzdušňovanie 29

Elektrické kontroly a kontroly únikov plynu 31

Skúšobná prevádzka 32

BALENIE A VYBALENIE JEDNOTKY 33

POKYNY NA POUŽÍVANIE 34

Displej interiérovej jednotky 34

Používanie diaľkového ovládača 40

STAROSTLIVOSŤ A ÚDRŽBA 49

ODSTRAŇOVANIE PROBLÉMOV 51

OCHRANNÉ ZNÁMKY, AUTORSKÉ PRÁVA A PRÁVNE VYHLÁSENIE 54

LIKVIDÁCIA A RECYKLÁCIA 54

VYHLÁSENIE O OCHRANE ÚDAJOV 55

BEZPEČNOSTNÉ OPATRENIA

Je veľmi dôležité, aby ste si bezpečnostné preventívne opatrenia prečítali pred inštaláciou a prvým použitím. Nesprávna inštalácia kvôli neznalosti pokynov môže spôsobiť závažnú škodu alebo zranenie.
Závažnosť potenciálnej škody alebo zranení signalizujú slová VÝSTRAHA alebo VAROVANIE.

Vysvetlenie symbolov

	Výstraha pred elektrickým napätím Tento symbol znamená, že existuje nebezpečenstvo ohrozujúce život a zdravie osôb, spôsobené elektrickým napätím.
	Výstraha Toto signálne slovo označuje nebezpečenstvo so strednou úrovňou rizika, ktoré v prípade, že sa neodvráti, môže spôsobiť smrť alebo vážne zranenie.
	Varovanie Toto signálne slovo označuje nebezpečenstvo s nízkym stupňom rizika, ktoré v prípade, že sa neodvráti, môže spôsobiť menšie alebo stredne závažné zranenie.
	Pozor Signálne slovo označuje dôležité informácie (napr. poškodenie majetku), ale nie nebezpečenstvo.
	Dodržiavajte pokyny Tento symbol znamená, že servisný technik smie tento spotrebič používať a udržiavať len v súlade s návodom na používanie.

Pred použitím/uvedením jednotky do používania si dôkladne a pozorne prečítajte tento návod na používanie a uschovajte ho v bezprostrednej blízkosti miesta inštalácie alebo jednotky, aby ste ho neskôr mohli použiť!

⚠ VÝSTRAHA

Tento spotrebič môžu používať deti vo veku viac ako 8 rokov, osoby s obmedzenými fyzickými, zmyslovými alebo mentálnymi schopnosťami alebo osoby s nedostatkom skúseností a vedomostí, ak sa na nich bude dozerať alebo ak budú poučení o pokynoch používania zariadenia bezpečným spôsobom a ak porozumejú všetkým možným rizikám. Deti by sa nemali hrať so spotrebičom. Čistenie a používateľskú údržbu nesmú vykonávať deti bez dozoru (krajiny Európskej únie).

Tento spotrebič nie je určený deťom ani osobám so zníženými fyzickými, zmyslovými a duševnými schopnosťami, osobám bez skúseností a vedomostí, ak pri nich nie je dozor, prípadne im neboli poskytnuté pokyny na používanie zariadenia od osoby, ktorá je zodpovedná za ich bezpečnosť. Deti musia byť pod dohľadom, aby sa zabezpečilo, že sa so spotrebičom nebudú hrať.

⚠ VÝSTRAHY TÝKAJÚCE SA POUŽÍVANIA VÝROBKU

- Ak nastane nezvyčajná situácia (napríklad zápach spáleniny), okamžite jednotku vypnite a odpojte napájanie. Zavolajte svojmu predajcovi a požiadajte o informácie, ako zabrániť úrazu elektrickým prúdom, požiaru alebo zraneniu.
- Do prívodu alebo výstupu vzduchu nevkladajte prsty, tyče ani iné predmety. Môžete sa pri tom zraniť, pretože ventilátor sa môže otáčať vysokou rýchlosťou.
- V blízkosti jednotky nepoužívajte horľavé spreje, ako sú laky na vlasy, laky alebo farby. Môže to spôsobiť požiar alebo vznietenie.
- Klimatizáciu nepoužívajte v blízkosti horľavých plynov. Emitovaný plyn sa môže hromadiť okolo jednotky a spôsobiť výbuch.
- Klimatizáciu nepoužívajte vo vlhkých miestnostiach, ako je kúpeľňa alebo práčovňa. Príliš veľké vystavenie vode môže spôsobiť skrat elektrických komponentov.
- Nevystavujte svoje telo priamo chladnému vzduchu na dlhší čas.
- Nedovoľte deťom hrať sa s klimatizáciou. Deti musia byť v blízkosti jednotky neustále pod dozorom.
- Ak sa klimatizácia používa spolu s horákmi alebo inými vykurovacími zariadeniami, miestnosť dôkladne vetrajte, aby ste predišli nedostatku kyslíka.
- V určitých funkčných prostrediach, ako sú kuchyne, serverovne atď., sa dôrazne odporúča použitie špeciálne navrhnutých klimatizačných jednotiek.

⚠ VÝSTRAHY SÚVISIACE S ELEKTRINOU

- Používajte iba špecifikovaný napájací kábel. AK je napájací kábel poškodený, musí byť vymenený výrobcom alebo servisným zástupcom, prípadne podobne kvalifikovanými osobami, aby sa predišlo rizikám.
- Výrobok musí byť v čase inštalácie riadne uzemnený, inak môže dôjsť k úrazu elektrickým prúdom.
- Pri všetkých elektrických prácach dodržujte všetky miestne a národné elektrotechnické normy, predpisy a návod na inštaláciu. Pevne pripojte a upevnite káble, aby ste zabránili poškodeniu terminálu vonkajšími silami. Nesprávne elektrické pripojenia sa môžu prehriať a spôsobiť požiar a tiež spôsobiť úraz elektrickým prúdom. Všetky elektrické pripojenia musia byť vykonané podľa schémy elektrického zapojenia umiestnenej na paneloch vnútornej a vonkajšej jednotky.
- Všetky vodiče musia byť správne položené, aby sa zabezpečilo, že kryt riadiacej dosky sa dá správne zatvoriť. Ak nie je kryt riadiacej dosky správne zatvorený, môže to viesť ku korózii a spôsobiť zahriatie spojovacích bodov na termináli, požiar alebo úraz elektrickým prúdom.
- Vypnutie napájania musí byť začlenené do pevného vedenia v súlade s pravidlami zapojenia.
- Jednotku neodpájajte ťahaním za napájací kábel. Zástrčku držte pevne a vytiahnite ju zo zásuvky. Ťahanie priamo za kábel ho môže poškodiť, čo môže viesť k požiaru alebo úrazu elektrickým prúdom.
- Neupravujte dĺžku napájacieho kábla a na napájanie jednotky nepoužívajte predlžovací kábel.
- Elektrickú zásuvku nepoužívajte na viac zariadení. Nesprávne alebo nedostatočné napájanie môže spôsobiť požiar alebo úraz elektrickým prúdom.
- Zástrčku udržiavajte čistú. Odstráňte všetok prach alebo špinu, ktorá sa nahromadí na zástrčke alebo okolo nej. Znečistené zástrčky môžu spôsobiť požiar alebo úraz elektrickým prúdom.
- Ak pripájate napájanie k pevnej elektroinštalácii, zariadenie na odpojenie všetkých pólov, ktoré má vo všetkých póloch medzery aspoň 3 mm a má zvodový prúd, ktorý môže presiahnuť 10 mA, zariadenie na zvyškový prúd (RCD) s menovitým zvyškovým prevádzkovým prúdom nepresahujúcim 30 mA, a odpojenie musí byť začlenené do pevnej elektroinštalácie v súlade s pravidlami elektroinštalácie.

BERTE NA VEDOMIE ŠPECIFIKÁCIE POISTIEK

Doska plošných spojov klimatizácie (PCB) je skonštruovaná s poistkou, ktorá poskytuje nadprúdovú ochranu. Špecifikácie poistky sú vytlačené na doske plošných spojov, ako napríklad: T3.15AL/250VAC, T5AL/250VAC, T3.15A/250VAC, T5A/250VAC, T20A/250VAC, T30A/250VAC atď.
POZNÁMKA: Pri jednotkách s chladivom R32 je možné použiť iba keramickú poistku odolnú proti výbuchu.

Lampa UV-C (týka sa len jednotky, ktorá obsahuje lampu UV-C)

Tento spotrebič obsahuje lampu UV-C. Pred otváraním spotrebiča si dôkladne prečítajte pokyny na údržbu.
- Nepoužívajte lampy UV-C, keď sú mimo spotrebiča.
- Spotrebiče, ktoré sú očividne poškodené, sa nesmú používať.
- Neúmyselné používanie spotrebiča alebo poškodenie krytu môže mať za následok únik nebezpečného žiarenia UV-C. Žiarenie UV-C môže, aj v malých dávkach, spôsobiť poranenie očí a pokožky.
- Odporúčame, aby ste odpojili zdroj napájania skôr, než v rámci POUŽÍVATEĽSKEJ ÚDRŽBY otvoríte dvierka a budete sa dotýkať panelov označených symbolom nebezpečenstva ULTRAFIALOVÉHO ŽIARENIA.
- Lampa UV-C sa nesmie čistiť, opravovať ani vymieňať.
- ZÁBRANY UV-C, ktoré sú označené symbolom nebezpečenstva ULTRAFIALOVÉHO ŽIARENIA, sa nesmú odstraňovať.

⚠ VÝSTRAHA Tento spotrebič obsahuje UV žiarič. Nepozerajte sa do zdroja svetla.

⚠ VÝSTRAHY SÚVISIACE S INŠTALÁCIOU VÝROBKU

- Inštaláciu musí vykonať autorizovaný predajca alebo odborník. Chybná inštalácia môže spôsobiť únik vody, zásah elektrickým prúdom alebo požiar.
- Inštalácia musí byť vykonaná podľa pokynov na inštaláciu. **(V Severnej Amerike musí inštaláciu vykonať iba autorizovaný personál v súlade s požiadavkami NEC a CEC.)** Nesprávna inštalácia môže spôsobiť únik vody, zásah elektrickým prúdom alebo požiar.
- So žiadosťou na opravu alebo údržbu tejto jednotky sa obráťte na autorizovaného servisného technika. Tento spotrebič musí byť inštalovaný v súlade s národnými predpismi o elektroinštalácii.
- Na inštaláciu používajte iba priložené príslušenstvo, diely a špecifikované diely. Používanie neštandardných dielov môže spôsobiť únik vody, zásah elektrickým prúdom, požiar a poruchu jednotky.
- Jednotku nainštalujte na pevné miesto, ktoré unesie hmotnosť jednotky. Ak vybraté miesto neunesie hmotnosť jednotky alebo inštalácia nie je vykonaná správne, jednotka môže spadnúť a spôsobiť vážne zranenie a škody.
- Odtokovú rúru nainštalujte podľa pokynov v tomto návode. Nesprávny odtok môže spôsobiť poškodenie vášho domu a majetku vodou.
- Pri jednotkách, ktoré majú pomocný elektrický ohrievač, <u>neinštalujte</u> jednotku do vzdialenosti 1 meter (3 stopy) od akýchkoľvek horľavých materiálov.
- Jednotku <u>neinštalujte</u> na miesto, ktoré môže byť vystavené úniku horľavých plynov. Ak sa okolo jednotky nahromadí horľavý plyn, môže to spôsobiť požiar.
- <u>Nezapínajte</u> napájanie, kým nie sú dokončené všetky práce.
- Pri premiestňovaní klimatizácie sa poraďte so skúsenými servisnými technikmi o odpojení a opätovnej inštalácii jednotky.
- Ako nainštalovať zariadenie na jeho podperu, prečítajte si podrobné informácie v častiach „Inštalácia interiérovej jednotky“ a „Inštalácia vonkajšej jednotky“.

⚠ VAROVANIE

- Ak klimatizáciu neplánujete dlhší čas používať, vypnite ju a odpojte napájanie.
- Počas búrky vypnite a odpojte jednotku.
- Uistite sa, že kondenzovaná voda môže z jednotky bez prekážok odtekať.
- Klimatizáciu neobsluhujte mokrými rukami. Hrozí pri tom úraz elektrickým prúdom.
- Zariadenie nepoužívajte na iný účel, než na aký je určené.
- Na vonkajšiu jednotku nestúpajte ani na ňu neumiestňujte žiadne predmety.
- Klimatizáciu nenechávajte zapnutú dlhší čas, keď sú otvorené dvere alebo okná, alebo ak je veľmi vysoká vlhkosť.

VÝSTRAHY TÝKAJÚCE SA ČISTENIA A ÚDRŽBY

- Pred čistením zariadenie vypnite a odpojte napájanie. Ak tak neurobíte, môže dôjsť k úrazu elektrickým prúdom.
- Klimatizáciu nečistite nadmerným množstvom vody.
- Klimatizáciu nečistite horľavými čistiacimi prostriedkami. Horľavé čistiace prostriedky môžu spôsobiť požiar alebo deformáciu.

Poznámka o fluórovaných plynoch (nevzťahuje sa na jednotku, v ktorej sa používa chladivo R290)

- Táto klimatizačná jednotka obsahuje fluórované skleníkové plyny. Konkrétne informácie o druhu plynu a množstve nájdete na príslušnom štítku na samotnej jednotke alebo v „Návod na obsluhu – Katalógový list“ v balení vonkajšej jednotky. (Len výrobky v EÚ).
- Inštaláciu, servis, údržbu a opravy tohto zariadenia musí vykonávať certifikovaný technik.
- Demontáž a recykláciu výrobku musí vykonať certifikovaný technik.
- Na zariadenia, ktoré obsahujú fluórované skleníkové plyny v množstvách nad 5 ton ekvivalentu CO2, ale menej ako 50 ton ekvivalentu CO2 sa vzťahuje požiadavka, že ak systém má nainštalovaný systém detekcie únikov, musí sa kontrolovať na úniky najmenej každých 24 mesiacov.
- Pri kontrole tesnosti jednotky dôrazne odporúčame viesť riadne záznamy o všetkých kontrolách.

⚠ VÝSTRAHY TÝKAJÚCE SA CHLADIVA R32/R290

- Keď sa používa horľavé chladivo, spotrebič sa musí skladovať na dobre vetranom mieste, kde veľkosť miestnosti zodpovedá ploche miestnosti určenej na prevádzku.
  Pri modeloch s chladivom R32:
- Spotrebič sa musí inštalovať, používať a skladovať v miestnosti, ktorá má podlahovú plochu väčšiu ako 4 m^2.
- Pri modeloch s chladivom R290 sa spotrebič musí inštalovať, používať a skladovať v miestnosti, ktorá má podlahovú plochu väčšiu ako:
  jednotky <= 2,6 kW: 17,33 m^2
  jednotky > 2,6 kW a <= 3,5 kW: 25,4 m^2
  jednotky > 3,5 kW a <= 5,2 kW: 34,67 m^2
  jednotky > 5,3 kW a <= 7,1 kW: 47,33 m^2
- Opakovane použiteľné mechanické konektory a rozšírené spoje nie sú povolené v interiéri.

ŠPECIFIKÁCIE

Model výrobku	MSOPP-09HRFN8	MSOPP-12HRFN8	MSOPP-17HRFN8
Zdroj napájania	220-240V~ 50Hz, 1Ph		
Chladiaci výkon	9000Btu/h	12000Btu/h	17000Btu/h
Vykurovací výkon	13000Btu/h	13000Btu/h	19000Btu/h
Menovitý prúd	13.0A	13.0A	13.0A
Menovitý príkon	2950W	2950W	3000W
Trieda odolnosti vonkajšej jednotky	IPX4		

PREHĽAD YÝROBKU

POZNÁMKA K ILUSTRÁCIÁM:

Ilustrácie v tomto návode slúžia na vysvetlenie. Skutočný tvar vašej interiérovej jednotky sa môže mierne líšiť. Platí skutočný tvar.

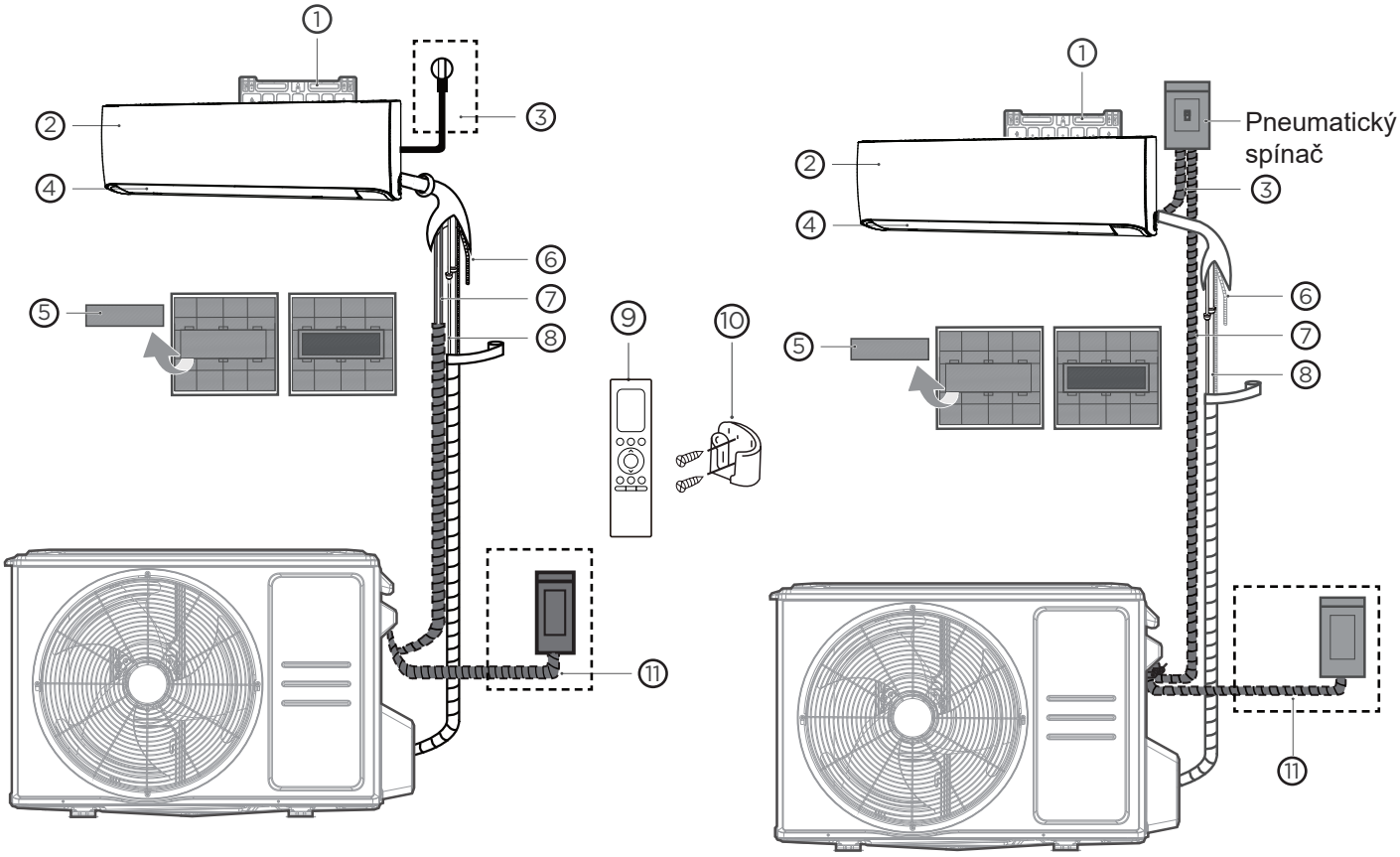

(1) (2)

① Doska na montáž na stenu

② Predný panel

③ Napájací kábel (niektoré jednotky)

④ Žalúzia

⑤ Funkčný filter (na zadnej strane hlavného filtra – niektoré jednotky)

⑥ Odvodňovacia rúrka

⑦ Signálny kábel

⑧ Potrubie na chladivo

⑨ Diaľkový ovládač

⑩ Držiak diaľkového ovládača (niektoré jednotky)

⑪ Napájací kábel vonkajšej jednotky (niektoré jednotky)

INŠTALÁCIA VÝROBKU

PRÍSLUŠENSTVO

Klimatizačný systém sa dodáva s nasledujúcim príslušenstvom. Na inštaláciu klimatizácie použite všetky inštalačné diely a príslušenstvo. Nesprávna inštalácia môže spôsobiť únik vody, úraz elektrickým prúdom a požiar alebo spôsobiť poruchu zariadenia. Položky, ktoré nie sú súčasťou klimatizácie, je potrebné zakúpiť samostatne.

Názov príslušenstva	Počet (ks)	Tvar	Názov príslušenstva	Počet (ks)	Tvar
Príručka	1 – 3		Diaľkový ovládač	1	
Odtokový spoj (pri modeloch s chladením aj kúrením)	1		Batéria	2	
Tesnenie (pri modeloch s chladením aj kúrením)	1		Držiak diaľkového ovládača (kupuje sa samostatne)	1	
Montážna skrutka	1	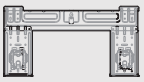	Upevňovacia skrutka na držiak diaľkového ovládača (kupuje sa samostatne)	2	
Ukotvenie	5 – 8 (v závislosti od modelu)		**Malý filter** (Na zadnú stranu hlavného vzduchového filtra ho musí nainštalovať autorizovaný technik počas inštalácie prístroja)	1 – 2 (v závislosti od modelov)	
Upevňovacia skrutka montážnej dosky	5 – 8 (v závislosti od modelu)				

Názov	Tvar		Počet (ks)
Zostava spojovacieho potrubia	Neizolovaná strana	Ø 6,35 (1/4")	Diely, ktoré si musíte zakúpiť samostatne. Poraďte sa s predajcom o správnej veľkosti potrubia jednotky, ktorú ste si kúpili.
		Ø 9,52 (3/8")	
	Izolovaná strana	Ø 9,52 (3/8")	
		Ø 12,7 (1/2")	
		Ø 16 (5/8")	
		Ø 19 (3/4")	
Magnetický krúžok a pás (ak je priložený, namontujte ho na prípojný kábel podľa schémy zapojenia vodičov.)	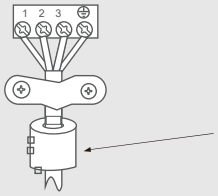	 Prevlečte pás cez otvor magnetického krúžku, aby ste ho pripevnili na kábel	Záleží od modelu

Bude dobré mať k dispozícii nasledujúce nástroje

Rukavice

Skrutkovač a maticový kľúč

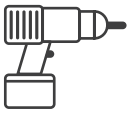

Príklepová vŕtačka

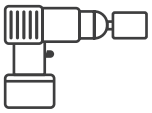

Jadrová vŕtačka

Okuliare a respirátory

Vinylová páska

ZHRNUTIE INŠTALÁCIE – INTERIÉROVÁ JEDNOTKA

1

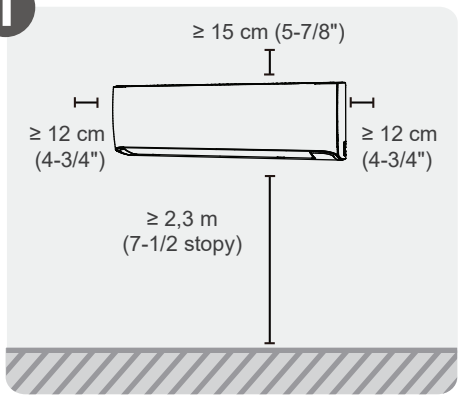

Vyberte miesto inštalácie

2

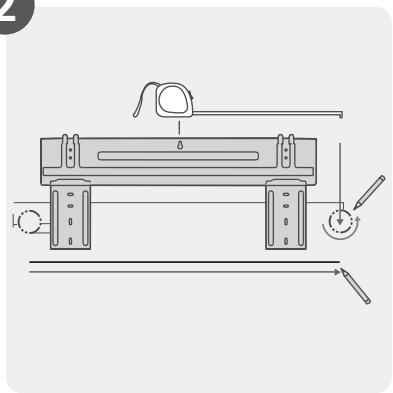

Vyberte polohu otvoru v stene

3

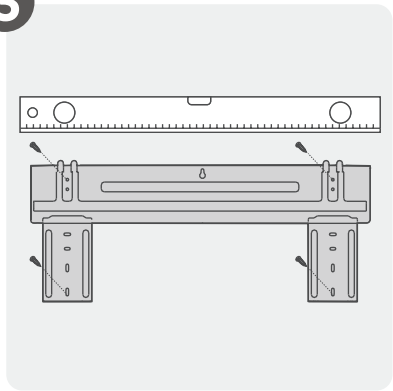

Pripevnite montážnu dosku

4

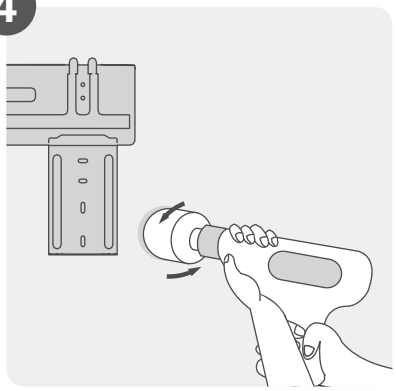

Vyvŕtajte otvor do steny

5

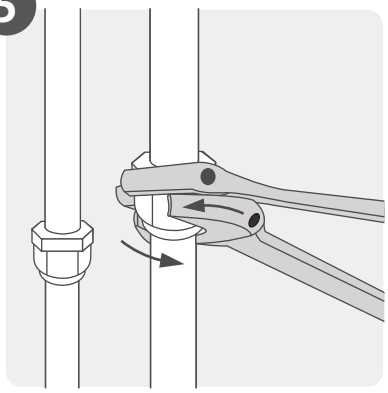

Spájanie potrubí

6

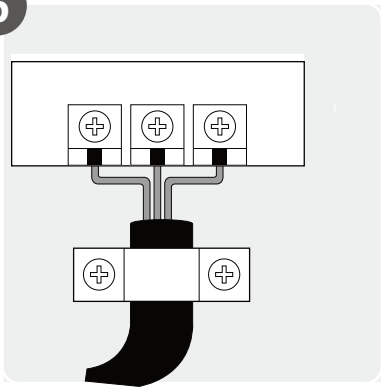

Pripojte kabeláž
(Netýka sa niektorých lokalít v Severnej Amerike.)

7

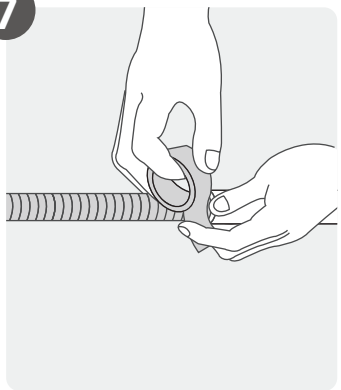

Pripravte odvodňovaciu hadicu

8

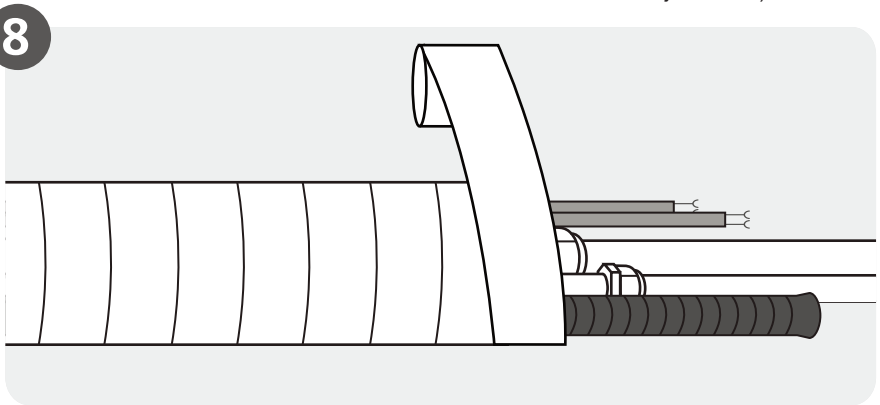

Oviňte potrubie a káble
(Netýka sa niektorých lokalít v Severnej Amerike.)

9

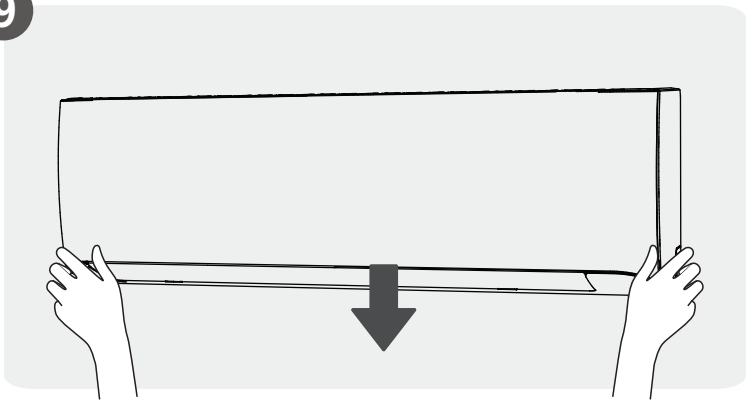

Montáž interiérovej jednotky

Nainštalujte svoju interiérovú jednotku

1 Vyberte miesto inštalácie

POZNÁMKA: PRED INŠTALÁCIOU

Pred inštaláciou interiérovej jednotky si na štítku na krabici s produktom overte, že číslo modelu na interiérovej jednotke sa zhoduje s číslom modelu na vonkajšej jednotke.

Nasledujúce normy vám pomôžu vybrať vhodné miesto pre jednotku.
Správne miesta inštalácie spĺňajú nasledujúce normy:

☑ Dobré vetranie

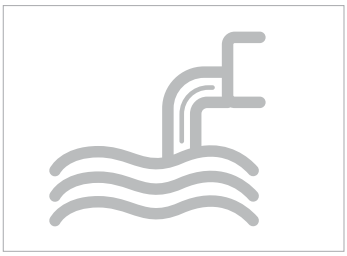

☑ Vhodný odpad vody

☑ Hluk z jednotky nebude rušiť ostatných ľudí.

☑ Pevný a tuhý – miesto nesmie vibrovať
☑ S dostatočnou nosnosťou na udržanie jednotky

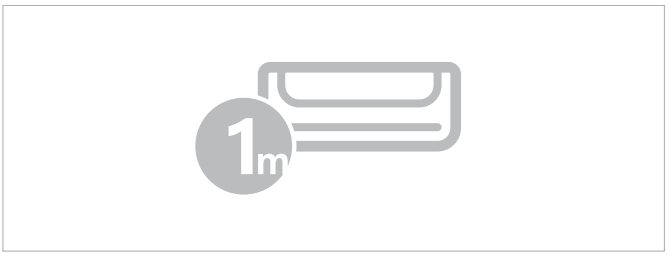

☑ Miesto najmenej jeden meter od všetkých ostatných elektrických zariadení (napr. TV, rádio, počítač)

Jednotku <u>NEINŠTALUJTE</u> na nasledujúce miesta:

⊘ V blízkosti akéhokoľvek zdroja tepla, pary alebo horľavých plynov
⊘ V blízkosti zápalných predmetov ako sú záclony alebo odevy
⊘ V blízkosti prekážok, ktoré by mohli brániť cirkulácii vzduchu
⊘ V blízkosti dverí
⊘ Na mieste, na ktoré svieti priame slnečné svetlo

POZNÁMKA: O INŠTALÁCII PRODUKTU

Ak už potrubie na chladivo nie je inštalované napevno:
Pri výbere umiestnenia dbajte na to, aby ste nechali dostatočný priestor na vŕtanie otvoru do steny (pozrite krok Vyvŕtajte otvor do steny pre spojovacie potrubie) na signálny kábel a potrubie na chladivo, ktoré sa pripoja k interiérovej a vonkajšej jednotke. Predvolené poloha všetkých potrubí je na pravej strane interiérovej jednotky (z čelného pohľadu na jednotku). Jednotka však môže mať potrubie na ktorejkoľvek strane, ľavej, alebo pravej.

2 Vyvŕtajte otvor do steny pre spojovacie potrubie

Vyberte umiestnenie otvoru v stene

Krok 1:

Odmontujte skrutku, ktorou sa pripája montážna doska k zadnej strane interiérovej jednotky.

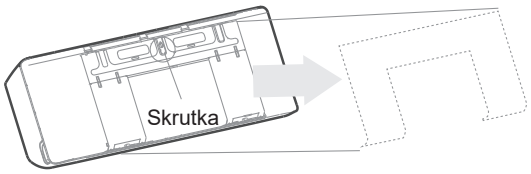

Krok 2:

Pomocou priložených skrutiek pripevnite montážnu dosku na stenu. Skontrolujte, či sa montážna doska dotýka steny celou plochou.

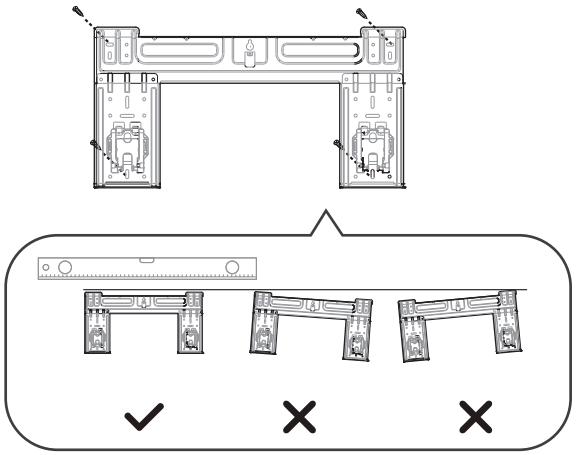

Správna orientácia montážnej dosky

Krok 3:

Skontrolujte si svoju montážnu dosku. Podľa polohy montážnej dosky určte miesto na vyvŕtanie otvoru do steny. Rozmery vášho produktu znázorňuje bodkovaný obdĺžnik na vyššie uvedenej ilustrácii.

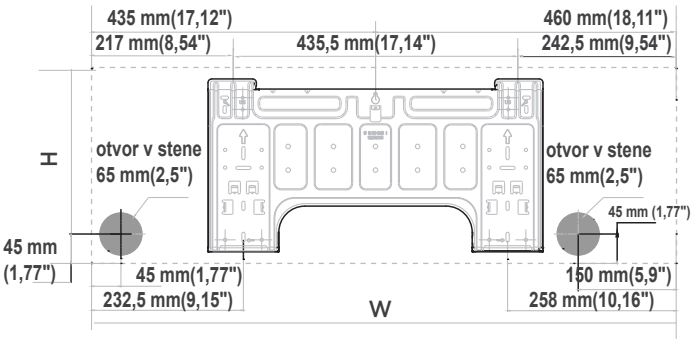

Rozmery interiérovej jednotky(š x v):
895 mm(35,23") x 298 mm(11,73")

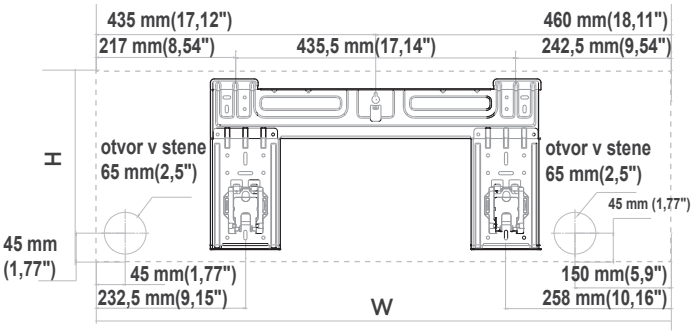

Rozmery interiérovej jednotky(š x v):
895 mm(35,23") x 298 mm(11,73")

POZNÁMKA: VEĽKOSŤ OTVORU V STENE

Veľkosť otvoru v stene závisí od pripojených potrubí. Keď veľkosť potrubia na izolovanej strane je Ø 16 mm(5/8") alebo viac, otvor v stene by mal byť 90 mm(3-9/16"). Keď veľkosť potrubia na izolovanej strane je menej ako Ø 16 mm(5/8"), otvor v stene by mal byť 65 mm(2-1/2").

Vyvŕtajte otvor do steny

⚠ VAROVANIE

Pri vŕtaní otvoru v stene dbajte na to, aby ste sa vyhli káblom, inštalácii a iným citlivým komponentom.

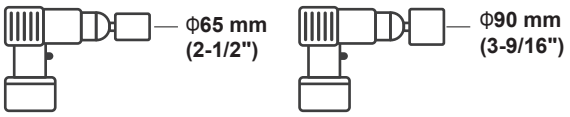

Jadrovým vrtákom s priemerom 65 mm (2-1/2") alebo 90 mm(3-9/16") (v závislosti od modelov)

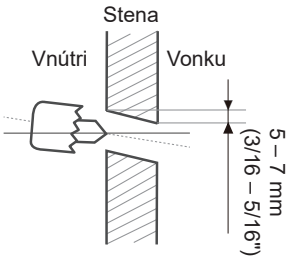

Vyvŕtajte otvor v stene

Krok 1:

Jadrovým vrtákom s priemerom 65 mm (2,5") alebo 90 mm (3,54") (v závislosti od modelov) vyvŕtajte dieru do steny. Uistite sa, že otvor je vyvŕtaný pod miernym uhlom smerom nadol, takže vonkajší koniec otvoru je nižšie ako vnútorný koniec približne o 5 mm až 7 mm (3/16" – 5/16"). Tým sa zabezpečí správny odtok vody.

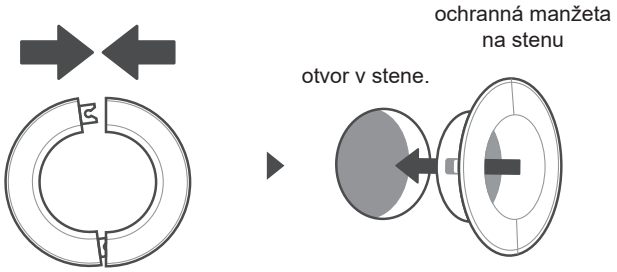

Do otvoru v stene vložte ochrannú manžetu.

Krok 2:

Do otvoru v stene vložte ochrannú manžetu. To chráni okraje otvoru a pomôže ho utesniť, keď dokončíte proces inštalácie.

POZNÁMKA: PRI STENÁCH Z TEHÁL ALEBO BETÓNU

Ak je stena tehlová, betónová alebo z podobného materiálu, vyvŕtajte do steny otvory s priemerom 5 mm (0,2") a vložte do nich priložené hmoždinky. Potom pripevnite montážnu dosku k stene zaskrutkovaním skrutiek priamo do úchytiek.

3 Namontujte potrubie na chladivo a odtokovú hadicu

POZNÁMKA

Potrubie na chladivo sa nachádza vnútri izolačnej manžety, ktorá je pripojená k zadnej strane jednotky. Pred prestrčením potrubia cez otvor v stene je nutné potrubie pripraviť.

Príprava potrubia na chladivo

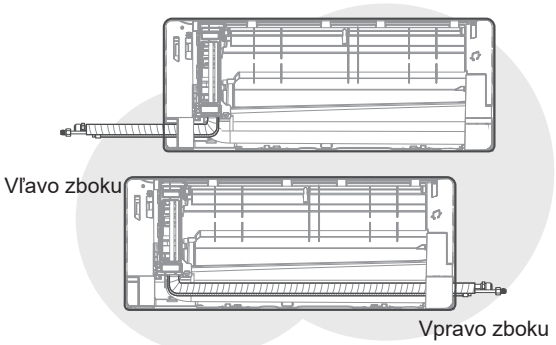

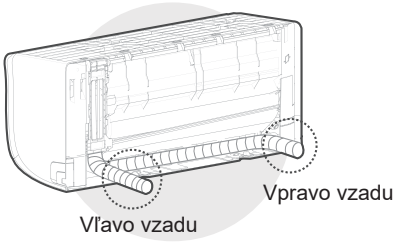

Štyri možnosti výstupu potrubia

Krok 1:

Podľa polohy otvoru v stene vzhľadom na montážnu dosku zvoľte stranu z ktorej bude potrubie vychádzať z jednotky. Smer výstupu potrubia si môžete zvoliť zo štyroch možností. Nižšie na ilustrácii je podrobný popis uhla potrubia.

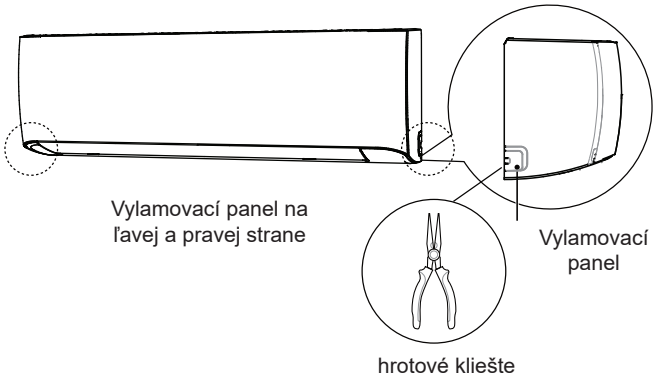

Krok 2:

Ak sa otvor v stene nachádza za jednotkou, ponechajte vylamovací panel na svojom mieste. Ak sa otvor v stene nachádza na boku interiérovej jednotky, odstráňte plastový vylamovací panel na danej strane jednotky. Ak sa plastový panel nedá ľahko odstrániť rukou, použite hrotové kliešte.

POZNÁMKA: Na uľahčenie odstránenia vylamovacieho panela je v ňom pripravené vybratie. Veľkosť Otvoru bude závisieť od priemeru potrubia.

Krok 3:

Pripojte potrubie na chladivo z interiérovej jednotky k pripájaciemu potrubiu, ktorým bude interiérová jednotka spojená s vonkajšou. Podrobné informácie nájdete v časti **Pripojenie potrubia na chladivo** v tomto návode.

POZNÁMKA: Ak je už do steny zabudované existujúce pripájacie potrubie, pokračujte priamo na krok **Pripojte odtokovú hadicu**.

⚠ VAROVANIE

Dajte si mimoriadne záležať, aby ste potrubie pri ohýbaní od jednotky nepretlačili ani inak nepoškodili. Preliačiny v potrubí budú mať vplyv na výkon jednotky.

Pripojte odtokovú hadicu

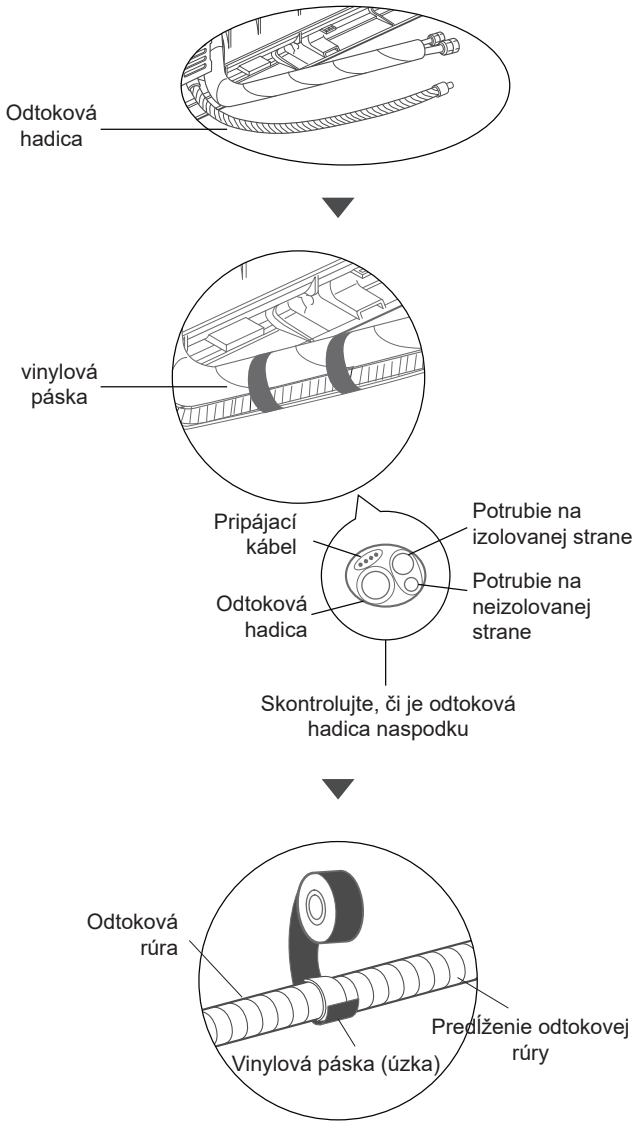

Krok 1:

Odtokovú hadicu je možné pripojiť k ľavej alebo pravej strane. Aby ste zabezpečili správny odtok, pripojte odtokovú hadicu na tej istej strane, z ktorej vystupuje z jednotky potrubie na chladivo. Pripojte predĺženie odtokovej hadice (kupuje sa samostatne) ku koncu odtokovej hadice.

- Pripojenie pevne oviňte teflonovou páskou, aby bolo vzduchotesné a nedochádzalo k únikom.
- Tú časť odtokovej hadice, ktorá zostane v interiéri, oviňte penovou izoláciou na potrubia, aby nedochádzalo ku kondenzácii.
- Vyberte vzduchový filter a do odtokovej misky nalejte malé množstvo vody, aby ste mohli skontrolovať, či voda z jednotky vyteká bez prekážok.

POZNÁMKA O UMIESTNENÍ ODTOKOVEJ HADICE

Skontrolujte, či je odtoková hadica uložená podľa nasledujúcich obrázkov.

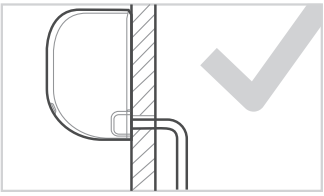

SPRÁVNE
Skontrolujte, či sa na odtokovej hadici nevytvorili slučky ani preliačenia, aby bol odtok bez prekážok.

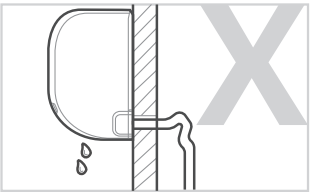

NESPRÁVNE
Slučky v odtokovej hadici by zadržiavali vodu.

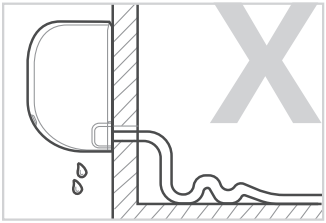

NESPRÁVNE
Slučky v odtokovej hadici by zadržiavali vodu.

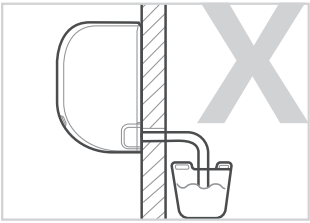

NESPRÁVNE
Nevkladajte koniec odtokovej hadice do vody ani do nádob, do ktorých sa zhromažďuje voda. Tým by sa zabránilo voľnému odtoku vody.

⚠ VAROVANIE

ZAPCHAJTE NEVYUŽITÝ ODTOKOVÝ OTVOR

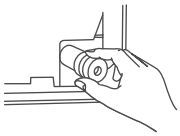

Na zabránenie neželaných únikov je nutné zapchať nevyužitý odtokový otvor dodanou gumenou zátkou.

4 Príprava na prácu s elektrinou

⚠ VÝSTRAHA

- **PRED VYKONÁVANÍM AKÝCHKOĽVEK ELEKTRICKÝCH PRÁC SI PREČÍTAJTE TIETO PREDPISY**
- **PRED VYKONANÍM AKÝCHKOĽVEK ELEKTRICKÝCH ALEBO ELEKTROINŠTALAČNÝCH PRÁC VYPNITE HLAVNÉ NAPÁJANIE SYSTÉMU.**

1. Všetky vedenia musia byť v súlade s miestnymi a národnými elektrickými predpismi a predpismi a musia byť inštalované licencovaným elektrikárom.
2. Všetky elektrické pripojenia musia byť vykonané podľa schémy elektrického zapojenia umiestnenej na paneloch vnútornej a vonkajšej jednotky.
3. Ak dôjde k vážnemu bezpečnostnému problému s napájaním, okamžite prestaňte pracovať. Vysvetlite klientovi dané dôvody a odmietnite inštaláciu jednotky, kým sa problém s bezpečnosťou adekvátne nevyrieši.
4. Ak pripájate napájanie k pevnej elektroinštalácii, musí byť do pevnej elektroinštalácie začlenený vypínač alebo istič, ktorý odpojí všetky póly a má vzdialenosť medzi kontaktmi aspoň 1/8" (3 mm). Kvalifikovaný technik musí použiť schválený istič alebo vypínač.
5. Jednotku pripájajte len do zásuvky samostatného odbočovacieho okruhu. K tejto zásuvke nepripájajte ďalšie zariadenie.
6. Uistite sa, že je klimatizácia správne uzemnená.
7. Každý vodič musí byť pevne pripojený. Uvoľnené vedenia môžu spôsobiť prehriatie terminálu, čo môže mať za následok poruchu produktu a možný požiar.
8. Nedovoľte, aby sa vodiče dotýkali alebo opierali o potrubie na chladivo, kompresor alebo akékoľvek pohyblivé časti v jednotke.
9. Aby ste predišli úrazu elektrickým prúdom, nikdy sa nedotýkajte elektrických komponentov krátko po vypnutí napájania. Po vypnutí napájania vždy počkajte 10 minút alebo viac, kým sa dotknete elektrických komponentov.
10. Napájacie napätie by malo byť v rozmedzí 90 – 110 % menovitého napätia. Nedostatočné napájanie môže spôsobiť poruchu, zásah elektrickým prúdom alebo požiar.

⚠ VÝSTRAHA

Všetky pripojenia vodičov sa musia vykonať dôsledne podľa schémy zapojenia, ktorá sa nachádza na zadnej strane predného panelu interiérovej jednotky.

Pripojenie signálneho a napájacieho kábla

Signálny kábel umožňuje komunikáciu medzi interiérovou a vonkajšou jednotkou. Pred prípravou kábla na pripojenie je nutné najskôr určiť jeho správnu veľkosť.

Typy káblov (netýka sa Severnej Ameriky)

- Interiérový napájací kábel (ak je to relevantné): H05VV-F alebo H05V2V2-F
- Vonkajší napájací kábel: H07RN-F alebo H05RN-F
- Signálny kábel: H07RN-F

Minimálna plocha prierezu napájacieho a signálneho kábla (pre informáciu)

Menovitý prúd zariadenia (A)	Nominálna plocha prierezu (mm^2)
> 3 a ≤ 6	0,75
> 6 a ≤ 10	1
> 10 a ≤ 16	1,5
> 16 a ≤ 25	2,5
> 25 a ≤ 32	4
> 32 a ≤ 40	6

VYBERTE SI SPRÁVNU VEĽKOSŤ KÁBLA

Veľkosť potrebného napájacieho kábla, signálneho kábla, poistky a vypínača je určená maximálnym prúdom jednotky. Maximálny prúd je uvedený na typovom štítku umiestnenom na bočnom paneli jednotky. Pri výbere správneho kábla, poistky alebo spínača si pozrite tento typový štítok.

1. Otvorte predný panel interiérovej jednotky.
2. Pomocou skrutkovača otvorte kryt elektrickej skrinky na pravej strane jednotky. Týmto sa odkryje blok s koncovkami.
3. Odskrutkujte svorku kábla pod blokom s koncovkami a položte ju nabok.
4. Z pohľadu zadnej strany jednotky odstráňte plastový panel na spodnej ľavej strane.
5. Cez tento otvor prestrčte signálny vodič, zozadu jednotky smerom dopredu.
6. Z pohľadu prednej strany jednotky pripojte vodič podľa schémy zapojenia vodičov interiérovej jednotky, pričom pevne pripojte očko na každom vodiči k zodpovedajúcej koncovke.

7. Po skontrolovaní, že všetky pripojenia sú pevné, použite svorku kábla na pripevnenie signálneho kábla k jednotke. Pevne zaskrutkujte svorku kábla.
8. Vložte späť kryt vodičov na prednej strane jednotky aj plastový panel na zadnej strane.

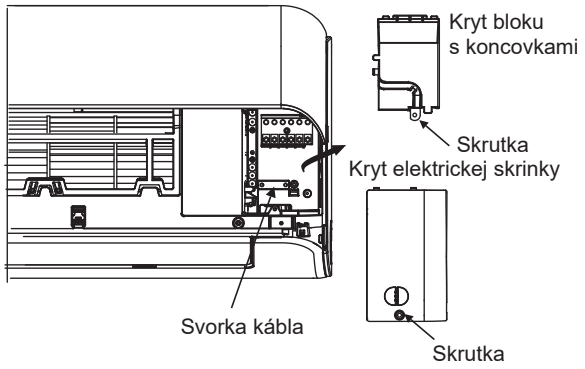

V Severnej Amerike

POZNÁMKA: Vyberte typ kábla podľa miestnych elektrických predpisov a nariadení. Vyberte správnu veľkosť kábla podľa hodnoty minimálneho povoleného prúdu v obvode, ktorá je uvedená na typovom štítku jednotky.

1. Z pohľadu zadnej strany jednotky odstráňte plastový panel na spodnej ľavej strane.
2. Podľa ilustračného obrázka vložte vodiče aj s vodičom uzemnenia do prívodnej rúrky
   a upevnite ich poistnou maticou na montážnu dosku na prívodnej rúrke.
3. Dbajte na to, aby sa zhodovali farby vodičov s číslami koncoviek v bloku s koncovkami interiérovej a vonkajšej jednotky a pevne zaskrutkujte vodiče do zodpovedajúcich koncoviek.
4. Pripojte vodiče uzemnenia do zodpovedajúcich koncoviek.
5. Potiahnutím vodičov skontrolujte, či sú vodiče pevne zachytené v bloku s koncovkami.

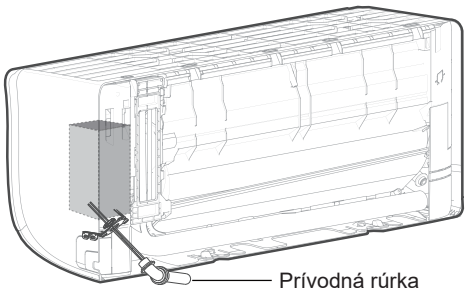

⚠ NEPOMÝĽTE SI SILOVÝ VODIČ S NULOVÝM

Je to nebezpečné a mohlo by to spôsobiť nefunkčnosť klimatizačnej jednotky.

5 Oviňte potrubie a káble

POZNÁMKA

Skôr, než prestrčíte potrubia, odtokovú hadicu a signálny kábel cez otvor v stene, je nutné zviazať ich dokopy, čím sa ušetrí miesto, chráni ich to aj izoluje.

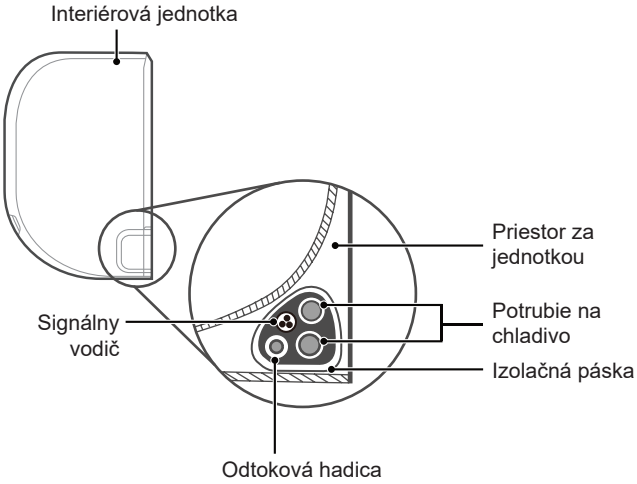

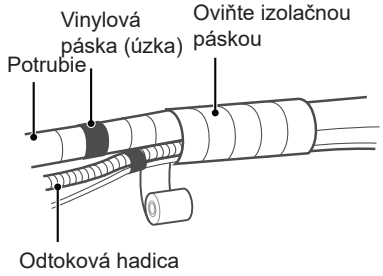

Krok 1:

Zviažte odtokovú hadicu, potrubia na chladivo a signálny kábel ako je znázornené na obrázku (netýka sa niektorých lokalít v Severnej Amerike).

Krok 2:

Pomocou lepiacej vinylovej pásky pripevnite odtokovú hadicu ku spodnej strane potrubia na chladivo.

Krok 3:

Izolačnou páskou oviňte potrubie na chladivo, signálny vodič a odtokovú hadicu pevne dokopy. Dôkladne skontrolujte, či sú vo zväzku všetky prvky.

Neovíjajte signálny kábel cez iné vodiče

Pri zväzovaní týchto káblov dokopy neprepletajte ani nekrižujte signálny kábel so žiadnym iným vedením.

ODTOKOVÁ HADICA MUSÍ BYŤ NASPODKU

Skontrolujte, či odtoková hadica je naspodku zväzku. Umiestnením odtokovej hadice navrch zväzku by mohla pretiecť odvodňovacia miska, čo by mohlo spôsobiť požiar alebo poškodenie vecí vodou.

NEOVÍJAJTE KONCE POTRUBÍ

Pri ovíjaní zväzku nechajte konce potrubí neovinuté. Na konci procesu inštalácie budete potrebovať mať k nim prístup na kontrolu tesnosti (pozrite si časti Elektrické kontroly a Kontroly únikov plynu v tomto návode).

6 Montáž interiérovej jednotky

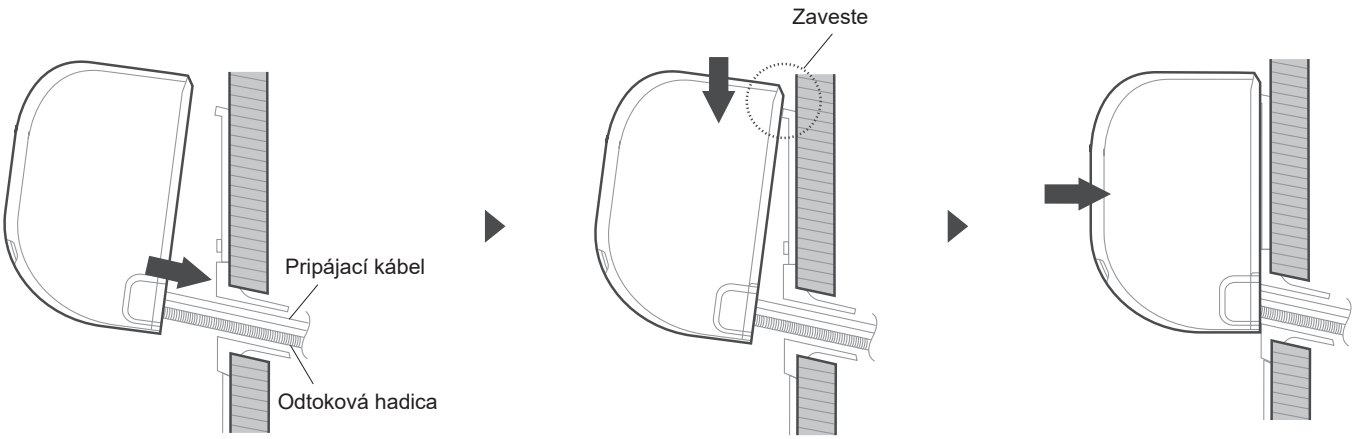

Vložte potrubie do otvoru v stene

Zaveste ju a upevnite ľahkým zatlačením nadol

Skontrolujte, či je jednotka pevne namontovaná

Ak ste namontovali nové spojovacie potrubie do vonkajšej jednotky, vykonajte nasledovné:

- Ak ste už prestrčili potrubie na chladivo cez otvor v stene, pokračujte na Krok 4.
- Ak nie, ešte raz skontrolujte, či sú konce potrubia na chladivo utesnené, aby sa do rúrok nedostala nečistota alebo cudzorodé materiály.
- Pomaly prestrčte ovinutý zväzok potrubia na chladivo, odtokovej hadice a signálneho vodiča cez otvor v stene.
- Zaveste horný diel interiérovej jednotky na horný háčik montážnej dosky.
- Skontrolujte, či je jednotka pevne zavesená na montážnych bodoch. Urobte to tak, že jemne zatlačíte na jednotku z pravej aj ľavej strany. Jednotka sa nesmie triasť ani posunúť.
- Vyrovnaným tlakom stlačte nadol dolnú polovicu jednotky. Stále tlačte nadol, kým jednotka zapadne na háčiky pozdĺž dolného okraja montážnej dosky.
- Znova skontrolujte, či je jednotka pevne uchytená, pôsobením silou zľahka na ľavú a pravú stranu jednotky.

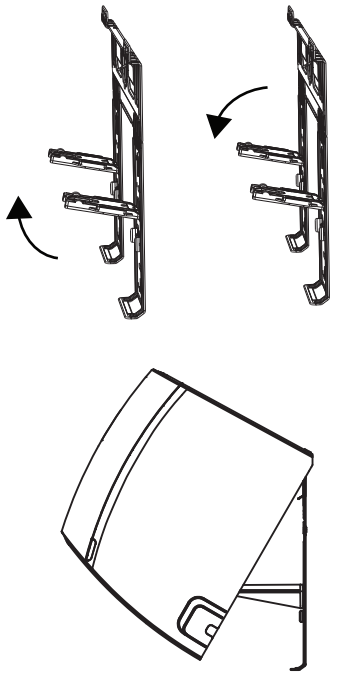

Ak je potrubie na chladivo už zabudované do steny, urobte nasledovné:

- Zaveste horný diel interiérovej jednotky na horný háčik montážnej dosky.
- Pomocou držiaka v montážnej doske jednotku podoprite dosť na to, aby ste mohli pripojiť potrubie na chladivo, signálny kábel a odtokovú hadicu.
- Pripojte odtokovú hadicu a potrubie na chladivo (pokyny nájdete v časti **Pripojenie potrubia na chladivo** v tomto návode).
- Bod pripojenia potrubí nechajte dostupný, aby bolo možné vykonať test únikov (pozrite si časti **Elektrické kontroly** a **Kontroly únikov plynu** v tomto návode).
- Po vykonaní testu únikov oviňte bod pripojenia izolačnou páskou.
- Vyberte konzolu alebo klin, ktorý podopiera jednotku.
- Vyrovnaným tlakom stlačte nadol dolnú polovicu jednotky. Stále tlačte nadol, kým jednotka zapadne na háčiky pozdĺž dolného okraja montážnej dosky.

POZNÁMKA: JEDNOTKA SA DÁ POSUNÚŤ

Nezabúdajte na to, že háčiky na montážnej doske sú menšie ako otvory na zadnej strane jednotky.
Ak zistíte, že nemáte dostatok priestoru na pripojenie zabudovaných potrubí do interiérovej jednotky, jednotku je možné posunúť doľava alebo doprava o 30 – 50 mm (1,18 – 1,96"), v závislosti od modelu.

Posuňte doľava alebo doprava

⚠ VAROVANIE

Na jednotkách, ktoré majú nasledujúce konektory potrubí, práce na potrubí vykonajte dôsledne podľa nasledujúcich pokynov.

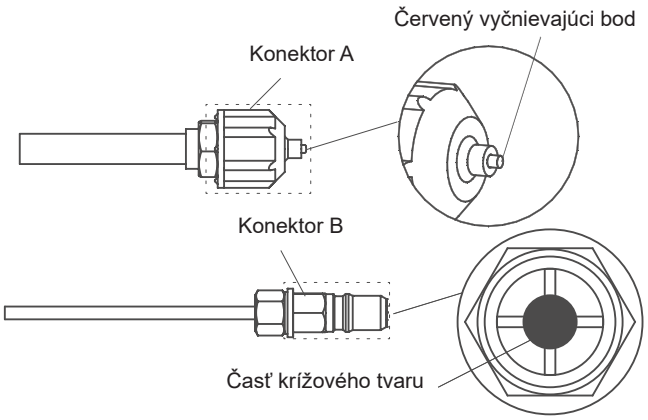

- Pred vykonaním pripojenia potrubia na chladivo si vždy nasaďte pracovné rukavice a okuliare. Nezabúdajte, že nie je dovolené, aby sa ľudia pozerali priamo do konektorov A a B.
- Trvale pôsobte tlakom vhodného nástroja na časť konektora B krížového tvaru, približne 5 – 10 sekúnd, kým sa červená vyčnievajúca časť konektora A úplne zasunie.
- Odstráňte konektory A a B, potom vykonajte spojenie potrubia na chladivo medzi interiérovou jednotkou a vonkajšou jednotkou.

Inštalácia vonkajšej jednotky

1 Vyberte miesto inštalácie

POZNÁMKA: PRED INŠTALÁCIOU

Pred inštaláciou vonkajšej jednotky si musíte vybrať vhodné miesto. Nasledujúce normy vám pomôžu vybrať vhodné miesto pre jednotku.

Správne miesta inštalácie spĺňajú nasledujúce normy:

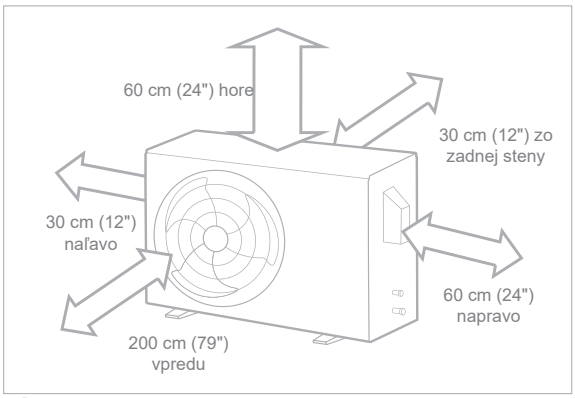

☑ Spĺňa všetky priestorové požiadavky uvedené v časti Požiadavky na inštalačný priestor vyššie.

☑ Dobrá cirkulácia vzduchu a vetranie.

☑ Pevnosť a stabilita – miesto je schopné podopierať jednotku a nebude vibrovať.

☑ Hluk z jednotky nebude rušiť ostatných ľudí.

☑ Ochrana pred dlhodobým priamym slnečným žiarením alebo dažďom.

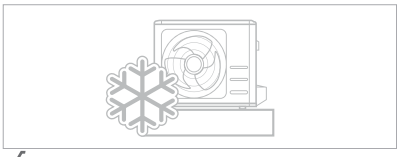

☑ Ak sa očakáva sneženie, prijmite vhodné opatrenia, aby ste zabránili tvorbe ľadu a poškodeniu cievky.

POZNÁMKA Jednotku nainštalujte podľa miestnych predpisov a nariadení, v rôznych regiónoch sa môžu mierne líšiť.

⚠ VAROVANIE:

ZVLÁŠTNE OPATRENIA KVÔLI EXTRÉMNEMU POČASIU

Ak je jednotka vystavená silnému vetru:
Jednotku nainštalujte tak, aby ventilátor výstupu vzduchu bol v uhle 90° k smeru vetra. Ak je to potrebné, postavte pred jednotku bariéru, ktorá ju ochráni pred extrémne silným vetrom. Pozri obrázky nižšie.

Ak je jednotka často vystavená silnému dažďu alebo snehu:
Nad jednotkou postavte prístrešok, ktorý ju ochráni pred dažďom alebo snehom. Dávajte pozor, aby ste nebránili prúdeniu vzduchu okolo jednotky.

Ak je jednotka často vystavená slanému vzduchu (pri mori):
Používajte vonkajšiu jednotku, ktorá je špeciálne navrhnutá tak, aby odolávala korózii.

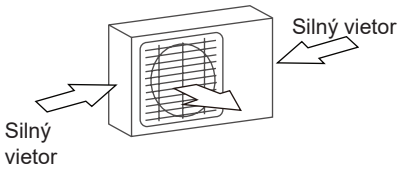

90° uhol k smeru vetra

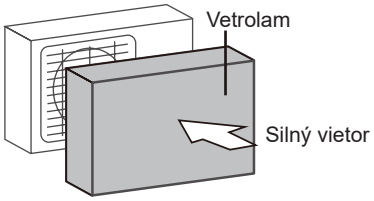

Na ochranu jednotky vytvorte vetrolam

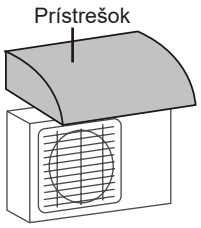

Na ochranu jednotky postavte prístrešok

Jednotku NEINŠTALUJTE na nasledujúce miesta:

- ⊘ V blízkosti prekážky, ktorá blokuje vstupy a výstupy vzduchu.
- ⊘ V blízkosti verejnej ulice, preplnených oblastí alebo tam, kde hluk z jednotky ruší ostatných.
- ⊘ V blízkosti zvierat alebo rastlín, ktorým môže uškodiť výstup horúceho vzduchu.
- ⊘ V blízkosti akéhokoľvek zdroja horľavých plynov.
- ⊘ Na mieste, ktoré je vystavené veľkému množstvu prachu.
- ⊘ Na mieste vystavenom nadmernému množstvu slaného vzduchu.

2 Nainštalujte odtokový spoj (iba jednotka s tepelným čerpadlom)

POZNÁMKA: PRED INŠTALÁCIOU

Pred priskrutkovaním vonkajšej jednotky na miesto je nutné nainštalovať odtokový spoj na dno jednotky. Pri jednotkách, ktoré majú v základnej panvici vstavané viaceré otvory na správny odtok vody počas rozmrazovania, nie je nutné nainštalovať odtokový spoj.

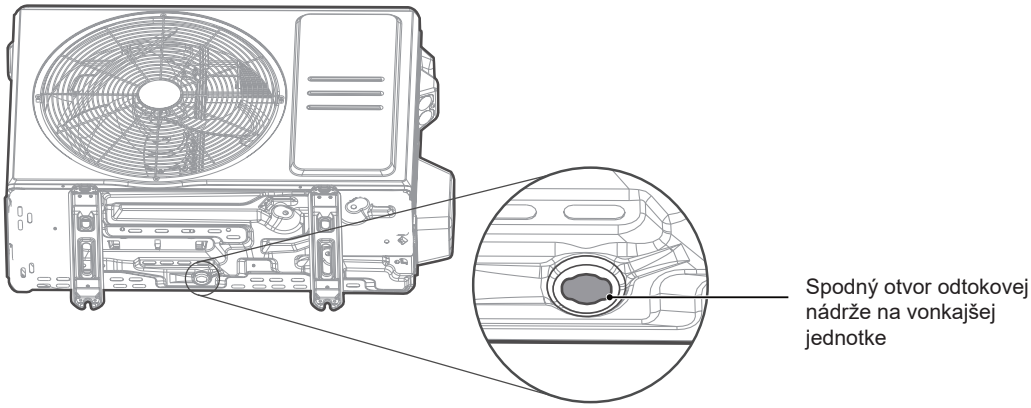

Krok 1:
Lokalizujte spodný otvor odtokovej nádrže vonkajšej jednotky.

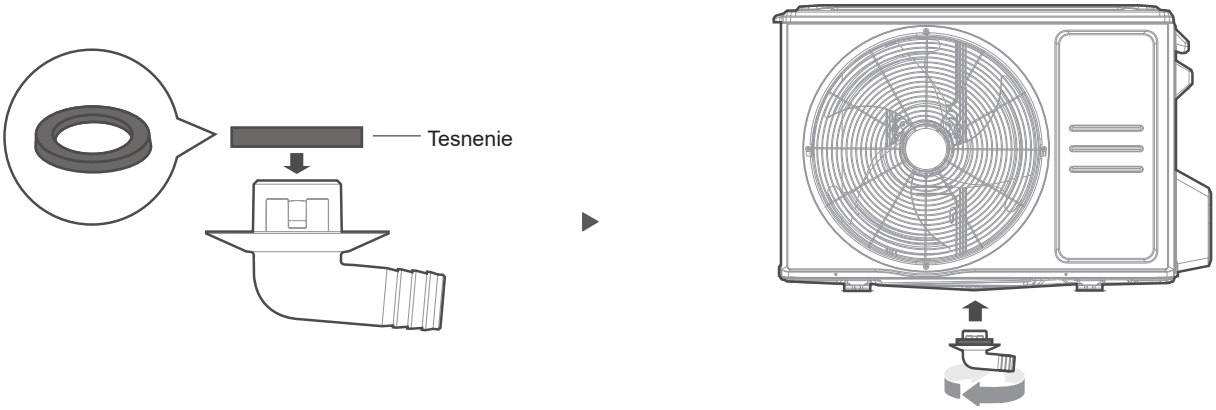

Krok 2:

- Nasaďte gumové tesnenie na koniec odtokového spoja, ktorý sa pripája k vonkajšej jednotke.
- Odtokový spoj vložte do otvoru na spodnej strane odtokovej nádrže. Odtokový spoj zapadne na svoje miesto.
- Pripojte predĺženie odtokovej hadice (nie je súčasťou dodávky) k odtokovému spoju na presmerovanie vody z jednotky počas režimu vykurovania.

POZNÁMKA: V CHLADNOM PODNEBÍ

V chladných oblastiach sa uistite, že odtoková hadica sa nachádza v čo najvertikálnejšej polohe, aby sa zabezpečil rýchly odtok vody. Ak voda odteká príliš pomaly, môže zamrznúť v hadici a zaplaviť jednotku.

3 Ukotvenie vonkajšej jednotky

⚠ VÝSTRAHA

PRI VŔTANÍ DO BETÓNU VŽDY ODPORÚČAme OCHRANU OČÍ.

- Vonkajšia jednotka môže byť ukotvená k zemi alebo k nástennej konzole pomocou skrutky (M10). Pripravte inštalačnú základňu jednotky podľa nižšie uvedených rozmerov.
- Nasleduje zoznam rôznych veľkostí vonkajších jednotiek a vzdialenosti medzi ich montážnymi nožičkami. Pripravte inštalačnú základňu jednotky podľa nižšie uvedených rozmerov.

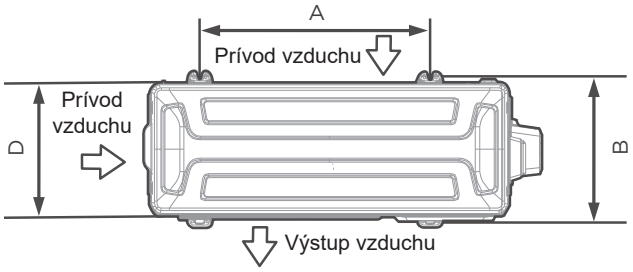

Pohľad zvrchu

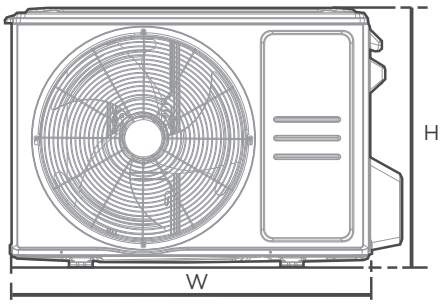

Čelný pohľad

Rozmery vonkajšej jednotky (mm) Š x V x H	Montážne rozmery	
	Vzdialenosť A (mm)	Vzdialenosť B (mm)
668 x 469 x 252 (26,3" x 18,5" x 9,9")	430 (16,9")	231 (9,1")
680 x 542 x 248 (26,8" x 21,3" x 9,8")	452 (17,8")	230 (9,1")
700 x 550 x 275 (27,5" x 21,6" x 10,8")	450 (17,7")	260 (10,2")
720 x 495 x 270 (28,3" x 19,5" x 10,6")	452 (17,8")	255 (10,0")
765 x 555 x 303 (30,1" x 21,8" x 11,9")	452 (17,8")	286 (11,3")
770 x 555 x 300 (30,3" x 21,8" x 11,8")	487 (19,2")	298 (11,7")
800 x 554 x 333 (31,5" x 21,8" x 13,1")	514 (20,2")	340 (13,4")
805 x 554 x 330 (31,7" x 21,8" x 12,9")	511 (20,1")	317 (12,5")
845 x 702 x 363 (33,3" x 27,6" x 14,3")	540 (21,3")	350 (13,8")
890 x 673 x 342 (35,0" x 26,5" x 13,5")	663 (26,1")	354 (13,9")
946 x 810 x 420 (37,2" x 31,9" x 16,5")	673 (26,5")	403 (15,9")
946 x 810 x 410 (37,2" x 31,9" x 16,1")	673 (26,5")	403 (15,9")

Ak budete jednotku inštalovať na zemi alebo na betónovej montážnej platni, urobte nasledovné:

- Označte si polohy štyroch expanzných skrutiek podľa schémy s rozmermi.
- Vopred vyvŕtajte otvory na expanzné skrutky.
- Na konce každej expanznej skrutky nasaďte maticu.
- Zatlčte expanzné skrutky do predvŕtaných otvorov.
- Odstráňte z expanzných skrutiek matice a položte na skrutky vonkajšiu jednotku.
- Položte na každú expanznú skrutku podložku, potom dajte matice naspäť.
- Pomocou maticového kľúča dotiahnite každú maticu na doraz.

Ak budete jednotku inštalovať na konzolu zabudovanú do steny, urobte nasledovné:

- Označte si polohy otvorov v konzole podľa schémy s rozmermi.
- Vopred vyvŕtajte otvory na expanzné skrutky.
- Na konce každej expanznej skrutky nasaďte maticu a podložku.
- Zaskrutkujte expanzné skrutky cez otvory v montážnych konzolách, položte montážne konzoly na svoje miesta a zatlčte expanzné skrutky do steny.
- Skontrolujte, či sú montážne kontroly vodorovné.
- Opatrne zdvihnite jednotku a položte jej montážne nožičky na konzoly.
- Pevne jednotku priskrutkujte ku konzolám.
- Ak je to povolené, namontujte jednotku s gumenými manžetami, aby sa znížili vibrácie a hluk.

⚠ VAROVANIE

Skontrolujte, či je stena postavená z pevných tehál, betónu alebo podobného pevného materiálu. Stena musí byť schopná uniesť minimálne štvornásobnú hmotnosť jednotky.

4 Pripojenie signálneho a napájacieho kábla

⚠ VÝSTRAHA – Pred prevádzkou

- VŠETKY PRÁCE NA PRIPOJENÍ VODIČOV SA MUSIA VYKONAŤ DÔSLEDNE PODĽA SCHÉMY ZAPOJENIA, KTORÁ SA NACHÁDZA NA VNÚTORNEJ STRANE KRYTU VODIČOV NA VONKAJŠEJ JEDNOTKE.
- PRED VYKONÁVANÍM AKEJKOĽVEK PRÁCE NA ELEKTRONIKE ALEBO ELEKTRICKOM VEDENÍ VYPNITE HLAVNÝ ZDROJ NAPÁJANIA SYSTÉMU.

Pripravte vedenia na pripojenie

Vyberte správny kábel podľa časti „Typy káblov“ na strane 15.

- Pomocou klieští na odstránenie izolácie siahnite gumený plášť z oboch koncov kábla, aby ste odkryli približne 40 mm (1,57") vodičov.
- Odstráňte izoláciu z koncov kábla.
- Pomocou krimpovacieho nástroja zalisujte káblové očká na konce vodičov.

Vyberte správnu veľkosť kábla

Veľkosť potrebného napájacieho kábla, signálneho kábla, poistky a vypínača je určená maximálnym prúdom jednotky. Maximálny prúd je uvedený na typovom štítku umiestnenom na bočnom paneli jednotky.

Dávajte pozor na silový vodič

Pri krimpovaní vodičov dajte pozor, aby ste si nepomýlili silový („L“) vodič s inými vodičmi.

Blok s koncovkami vonkajšej jednotky má na boku jednotky kryt, ktorý chráni elektrické vodiče. Na vnútornej strane tohto krytu vodičov sa nachádza podrobná schéma zapojenia.

- Odskrutkujte kryt elektrického vedenia a odstráňte ho.
- Odskrutkujte svorku kábla pod blokom s koncovkami a položte ju nabok.
- Pripojte vodič podľa schémy zapojenia a pevne priskrutkujte očko na každom vodiči k zodpovedajúcej koncovke.
- Po skontrolovaní, že sú pevné všetky spojenia, zviňte vodiče do cievky, aby počas dažďa voda nevnikla do koncoviek.
- Pripevnite kábel k jednotke pomocou svorky kábla. Pevne zaskrutkujte svorku kábla.
- Nepoužité vodiče zaizolujte elektrickou PVC páskou. Uložte ich tak, aby sa nedotýkali žiadnych elektrických ani kovových dielov.
- Dajte späť kryt vodičov na bočnej strane jednotky a priskrutkujte ho na miesto.

POZNÁMKA: Jednotka, ktorú ste si zakúpili, sa môže mierne odlišovať. Tu uvedené ilustrácie sú určené len na vysvetlenie. Platí skutočný tvar.

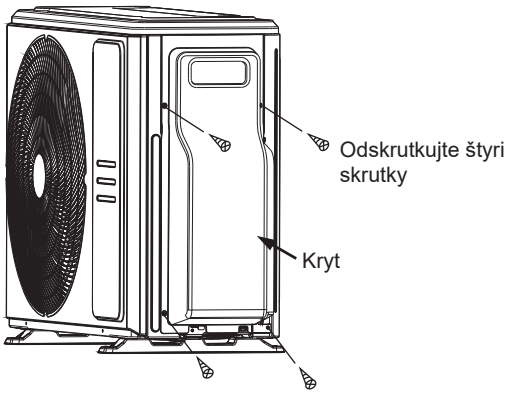

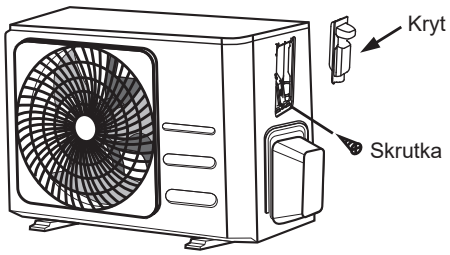

POZNÁMKA: Ak svorka kábla vyzerá ako na nasledujúcom obrázku, vyberte vhodnú priechodku s otvorom podľa priemeru daného vodiča.

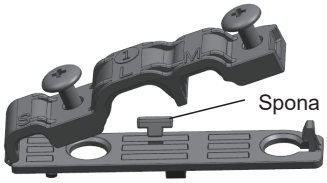

Otvory troch veľkostí: Malý, Veľký, Stredný

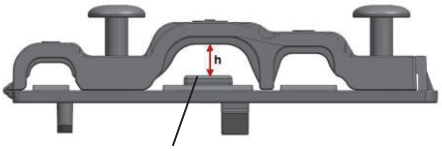

Ak kábel nie je dosť zachytený, pomocou spony ho posuňte nahor, aby ho bolo možné pevne uchytiť.

V Severnej Amerike

Blok s koncovkami vonkajšej jednotky má na boku jednotky kryt, ktorý chráni elektrické vodiče. Na vnútornej strane tohto krytu vodičov sa nachádza podrobná schéma zapojenia.

- Odoberte z jednotky kryt vodičov uvoľnením 3 skrutiek.
- Zložte kryty na paneli s prívodnými rúrkami.
- Prívodné trubice (nie sú priložené) dočasne pripevnite na panel s prívodnými rúrkami.
- Riadne upevnite v bloku s koncovkami aj vodiče zo zdroja napájania aj nízkonapäťové vodiče.
- Uzemnite jednotku v súlade s miestnymi predpismi.
- Dbajte na to, aby mal každý vodič o niekoľko centimetrov väčšiu dĺžku, než je presne potrebná dĺžka vodičov.
- Prívodné trubice pripevnite poistnými maticami.

POZNÁMKA: Vyberte správnu veľkosť kábla podľa hodnoty minimálneho povoleného prúdu v obvode, ktorá je uvedená na typovom štítku jednotky.

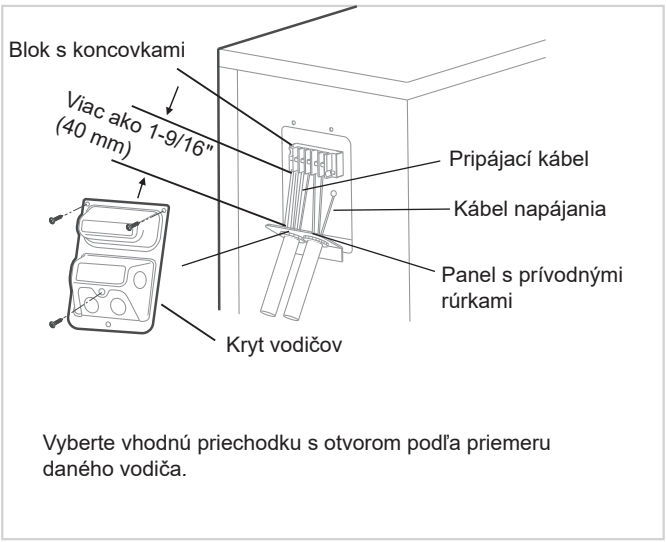

Ako správne pripojiť káble s vodičmi

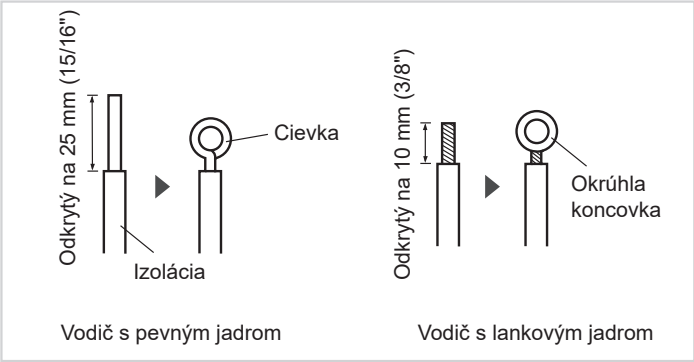

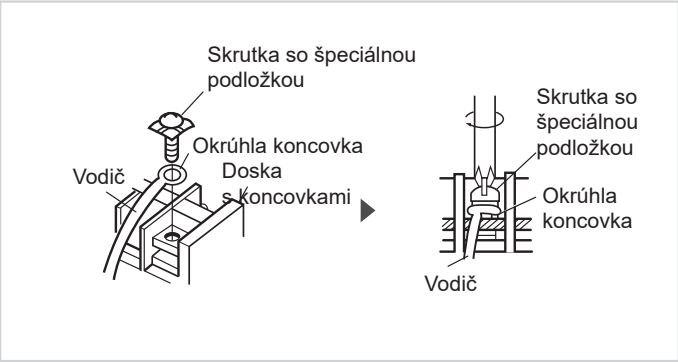

Krok 1:
Ošetrenie konca vodiča.

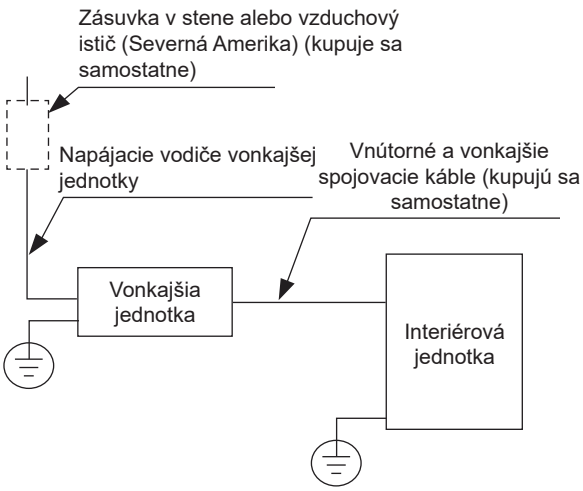

(A)

Krok 2:
Pripojenie vedenia k zodpovedajúcim koncovkám v bloku s koncovkami.

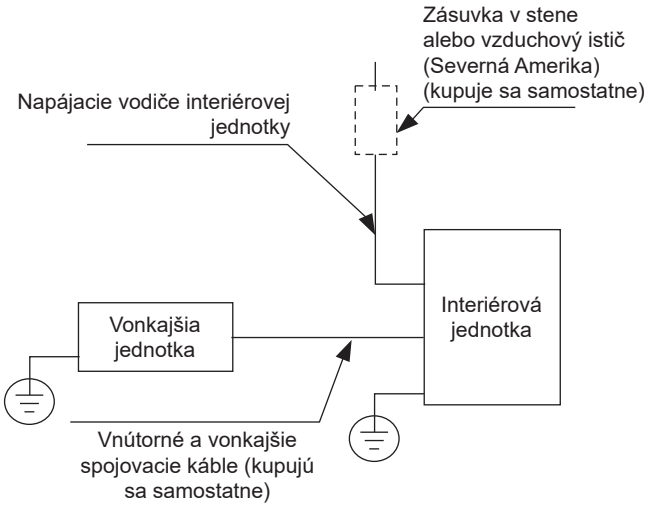

(B)

Pripojenie potrubia na chladivo

1 Bezpečnostné upozornenia o pripojení potrubí

⚠ VÝSTRAHA

PRI PRIPÁJANÍ POTRUBIA NA CHLADIVO **NEDOVOĽTE**, ABY SA DO JEDNOTKY DOSTALI INÉ LÁTKY ALEBO PLYNY AKO JE ŠPECIFIKOVANÉ CHLADIVO. PRÍTOMNOSŤ INÝCH PLYNOV ALEBO LÁTOK ZNÍŽI KAPACITU JEDNOTKY A MÔŽE SPÔSOBIŤ ABNORMÁLNE VYSOKÝ TLAK V CHLADIACOM CYKLE. MÔŽE TO SPÔSOBIŤ VÝBUCH A ZRANENIE.

Poznámka o dĺžke potrubia

Dĺžka potrubia na chladivo ovplyvní výkon a energetickú účinnosť jednotky. Menovitá účinnosť sa testuje na jednotkách s dĺžkou potrubia 5 metrov (16,5 stopy). Napríklad v Severnej Amerike je štandardná dĺžka potrubia 7,5 m (25 stôp). Pri modeloch s chladivom R290 nie je možné pridať žiadne chladivo a maximálna dĺžka potrubia na chladivo nesmie prekročiť 5 metrov (16,5 stopy). Je nutná minimálna dĺžka potrubí 3 metre, aby sa minimalizovali vibrácie a nadmerný hluk. Pokyny na pripojenie – Potrubie na chladivo.

Maximálna dĺžka a kolmá výška potrubia na chladivo podľa modelu jednotky

Model	Kapacita (BTU/h)	Max. dĺžka (m)	Max. kolmá výška (m)
R410A, R32 Klimatizácia so splitovým meničom	< 15 000	25 (82 stôp)	10 (33 stôp)
	≥ 15 000 a < 24 000	30 (98,5 stopy)	20 (66 stôp)
	≥ 24 000 a < 36 000	50 (164 stôp)	25 (82 stôp)
	≥ 36 000 a < 60 000	65 (213 stôp)	30 (98,5 stopy)
R22 Klimatizácia typu split s pevnou rýchlosťou	< 18 000	10 (33 stôp)	5 (16 stôp)
	≥ 18 000 a < 21 000	15 (49 stôp)	8 (26 stôp)
	≥ 21 000 a < 35 000	20 (66 stôp)	10 (33 stôp)
	≥ 35 000 a < 41 000	25 (82 stôp)	10 (33 stôp)
R410A, R32 Klimatizácia typu split s pevnou rýchlosťou	< 18 000	20 (66 stôp)	8 (26 stôp)
	≥ 18 000 a < 36 000	25 (82 stôp)	10 (33 stôp)
	≥ 36 000 a < 60 000	30 (98,5 stopy)	15 (49 stôp)

Pokyny na pripojenie – Potrubie na chladivo

Krok 1: Rezanie potrubí

Pri príprave potrubí na chladivo venujte zvýšenú pozornosť ich správnemu rezu a lemovaniu. To zabezpečí efektívnu prevádzku a minimalizuje potrebu budúcej údržby.

- Zmerajte vzdialenosť medzi vnútornou a vonkajšou jednotkou.
- Pomocou rezačky na rúry odrežte potrubie o niečo dlhšie, ako je nameraná vzdialenosť.
- Skontrolujte, či potrubie je narezané v dokonalom uhle 90°.

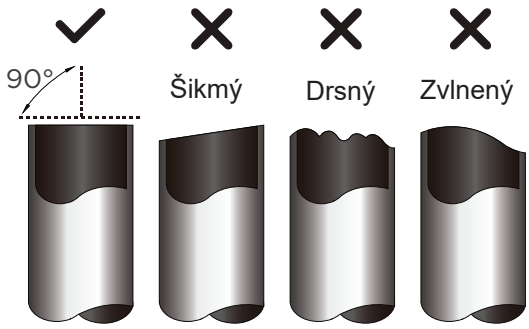

⊘ POTRUBIE PRI REZANÍ NEDEFORMUJTE

Buďte mimoriadne opatrní, aby ste potrubie počas rezania nepoškodili, nepretlačili alebo nedeformovali. Tým by sa výrazne znížila účinnosť kúrenia jednotky.

⚠ VAROVANIE

KONIEC POTRUBIA SA MUSÍ SKONTROLOVAŤ, ČI NIE JE PRASKNUTÉ, PRÍPADNE ROZSTRAPKANÉ. SKONTROLUJTE, ČI JE POTRUBIE VZDUCHOTESNÉ.

Krok 2: Odstránenie drsných okrajov

Drsné okraje môžu ovplyvniť vzduchotesné utesnenie pripojenia potrubia na chladivo. Musíte ich preto úplne odstrániť.

- Potrubie držte pod uhlom nadol, aby ste zabránili spadnutiu odrezaných častí do potrubia.
- Pomocou výstružníka alebo nástroja na odhrotovanie odstráňte všetky drsné okraje z odrezanej časti rúry.

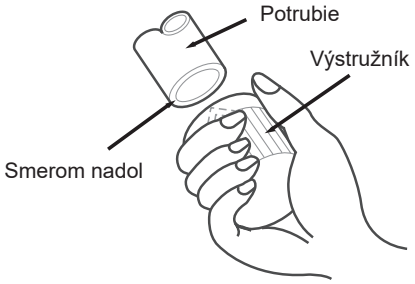

Krok 3: Rozšírené konce rúr

Na dosiahnutie vzduchotesného utesnenia je nevyhnutné správne rozšírenie.

- Po odstránení drsných okrajov z odrezaného potrubia utesnite konce PVC páskou, aby ste zabránili vniknutiu cudzích materiálov do potrubia.
- Potrubie obaľte izolačným materiálom.
- Na oba konce potrubia umiestnite prevlečné matice. Uistite sa, že sú otočené správnym smerom, pretože po rozšírení ich nemôžete vymeniť ani zmeniť ich smer.

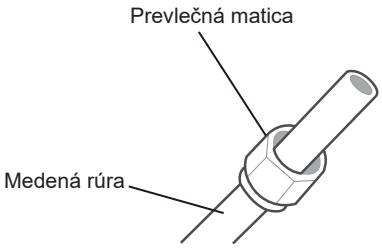

- Odstráňte PVC pásku z koncov rúr, keď budete pripravení na rozšírenie.
- Uchyťte formu na rozšírenie na koniec potrubia. Koniec potrubia musí prečnievať za okraj formy na rozšírenie podľa rozmerov, ktoré sú uvedené v tabuľke nižšie.

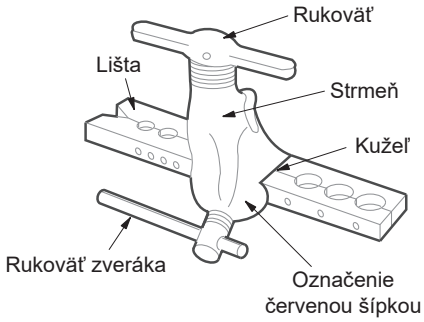

PREDĹŽENIE POTRUBIA NAD FORMOU NA ROZŠÍRENIE

Vonkajší priemer potrubia (mm)	A (mm)	
	Min.	Max.
Ø 6,35 (Ø 1/4")	0,7 (0,0275")	1,3 (0,05")
Ø 9,52 (Ø 3/8")	1,0 (0,04")	1,6 (0,063")
Ø 12,7 (Ø 1/2")	1,0 (0,04")	1,8 (0,07")
Ø 16 (Ø 5/8")	2,0 (0,078")	2,2 (0,086")
Ø 19 (Ø 3/4")	2,0 (0,078")	2,4 (0,094")

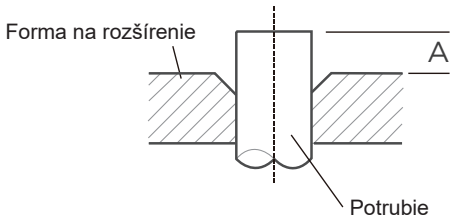

- Na formu umiestnite rozširujúci nástroj.
- Otáčajte rukoväťou rozširujúceho nástroja v smere hodinových ručičiek, kým sa rúra úplne nerozšíri.
- Odstráňte rozširujúci nástroj a formu, potom skontrolujte koniec potrubia, či nie je prasknutý a je rovnomerný.

2 Pri spájaní potrubí sa orientujte podľa doťahovacích momentov

⚠ VAROVANIE

PRI PRIPÁJANÍ POTRUBIA NA CHLADIVO DAJTE POZOR, ABY STE NEPOUŽILI NADMERNÝ DOŤAHOVACÍ MOMENT ANI ŽIADNYM SPÔSOBOM POTRUBIE NEPOŠKODILI. NAJSKÔR SA MUSÍ PRIPOJIŤ NÍZKOTLAKOVÉ POTRUBIE, POTOM VYSOKOTLAKOVÉ POTRUBIE.

MINIMÁLNY POLOMER OHYBU

Pri zväzovaní spojovacieho potrubia na chladivo je minimálny polomer ohybu 10 cm.

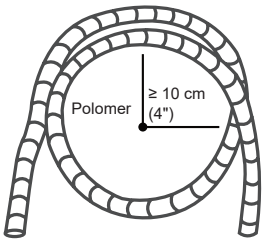

Pokyny na pripojenie potrubia k interiérovej jednotke

Krok 1:

- Zarovnajte stred dvoch rúr, ktoré budete spájať.

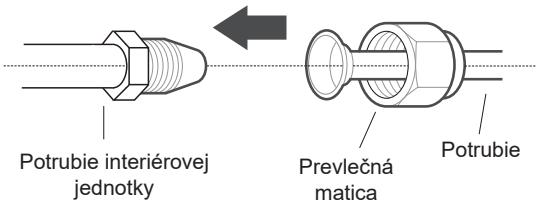

Krok 2:

- Dotiahnite prevlečnú maticu rukou, ako to najviac dokážete.
- Pomocou maticového kľúča uchopte maticu na hadici jednotky.
- Pevne držte uchopenú maticu na hadici jednotky a zároveň pomocou momentového kľúča utiahnite prevlečnú maticu podľa doťahovacích momentov uvedených nižšie v tabuľke Požiadavky na doťahovací moment. Zľahka uvoľnite prevlečnú maticu, potom ju znova dotiahnite.

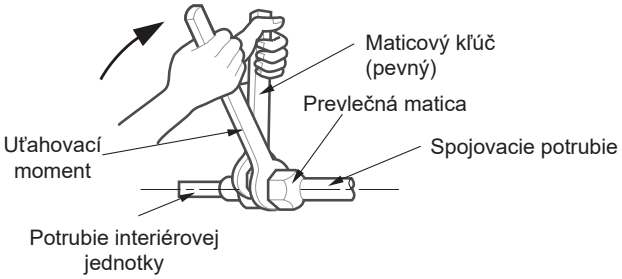

POŽIADAVKY NA DOŤAHOVACÍ MOMENT

Vonkajší priemer potrubia (mm)	Doťahovací moment (N•m)	Rozmer rozšírenia (B)(mm)	Tvar rozšírenia
Ø 6,35 (Ø 1/4")	18 – 20 (180 – 200 kgf.cm)	8,4 – 8,7 (0,33 – 0,34")	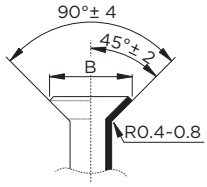
Ø 9,52 (Ø 3/8")	32 – 39 (320 – 390 kgf.cm)	13,2 – 13,5 (0,52 – 0,53")	
Ø 12,7 (Ø 1/2")	49 – 59 (490 – 590 kgf.cm)	16,2 – 16,5 (0,64 – 0,65")	
Ø 16 (Ø 5/8")	57 – 71 (570 – 710 kgf.cm)	19,2 – 19,7 (0,76 – 0,78")	
Ø 19 (Ø 3/4")	67 – 101 (670 – 1010 kgf.cm)	23,2 – 23,7 (0,91 – 0,93")	

⊘ NEPOUŽÍVAJTE NADMERNÝ DOŤAHOVACÍ MOMENT

Nadmernou silou sa môže zlomiť matica alebo poškodiť potrubie na chladivo. Doťahovacie momenty v tabuľke vyššie sa nesmú prekročiť.

3 Pripojenie potrubia k vonkajšej jednotke

POZNÁMKA

V tejto časti je tiež potrebné postupovať podľa schémy **POŽIADAVKY NA DOŤAHOVACÍ MOMENT** na predchádzajúcej strane.

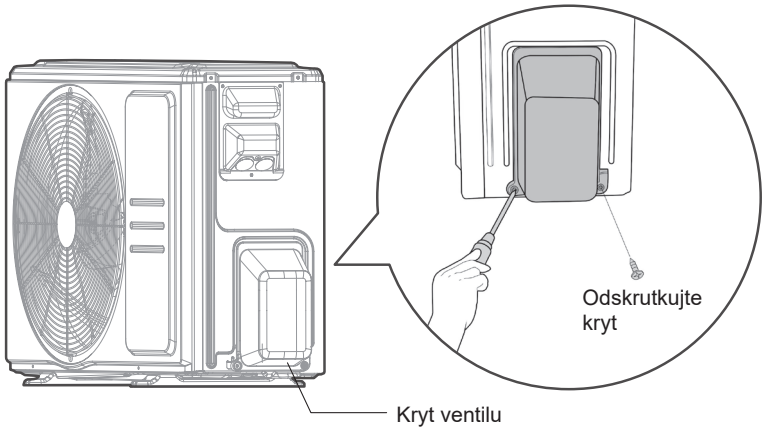

Krok 1:

- Odskrutkujte kryt zo zabaleného ventilu na boku vonkajšej jednotky.

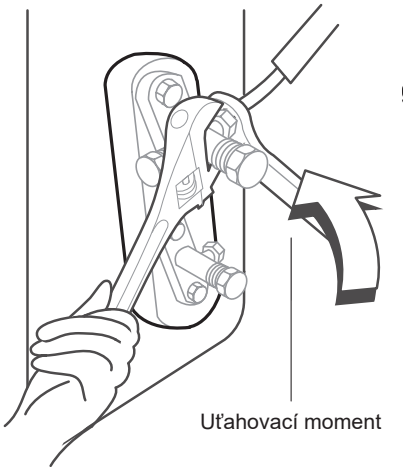

Krok 2:

- Odstráňte ochranné kryty z koncov ventilov.
- Zarovnajte rozšírený koniec potrubia s každým ventilom a dotiahnite prevlečnú maticu rukou, ako to najviac dokážete.
- Uchopte maticovým kľúčom teleso ventilu. **Neuchopte** maticu, ktorá utesňuje servisný ventil.

POMOCOU MATICOVÉHO KĽÚČA UCHOPTE HLAVNÉ TELESO VENTILU

Krútiaci moment z doťahovania prevlečnej matice môže uvoľniť iné časti ventilu.

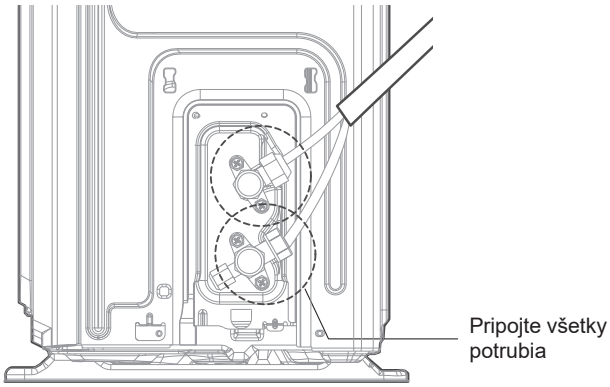

Krok 3:

- Pevne držte uchopenú maticu na hadici jednotky a zároveň pomocou momentového kľúča utiahnite prevlečnú maticu podľa správnych hodnôt doťahovacích momentov.
- Zľahka uvoľnite prevlečnú maticu, potom ju znova dotiahnite.
- Zopakujte kroky 1 až 3 na ostatných potrubiach.

Odvzdušňovanie

POZNÁMKA: PRÍPRAVY A BEZPEČNOSTNÉ UPOZORNENIA

Vzduch a cudzie látky v chladiacom okruhu môžu spôsobiť abnormálny nárast tlaku, ktorý môže poškodiť klimatizáciu, znížiť jej účinnosť a spôsobiť zranenie. Na vyprázdnenie chladiaceho okruhu použite vákuové čerpadlo a manometer, odstráňte zo systému všetok nekondenzovateľný plyn a vlhkosť. Odstránenie by sa malo vykonať pri prvej inštalácii a pri premiestnení jednotky.

PRED VYKONANÍM ODVZDUŠNENIA

☑ Skontrolujte, či sú spojovacie potrubia medzi vnútornou a vonkajšou jednotkou správne pripojené.
☑ Skontrolujte, či sú všetky vedenia pripojené správne.

Pokyny na odstránenie

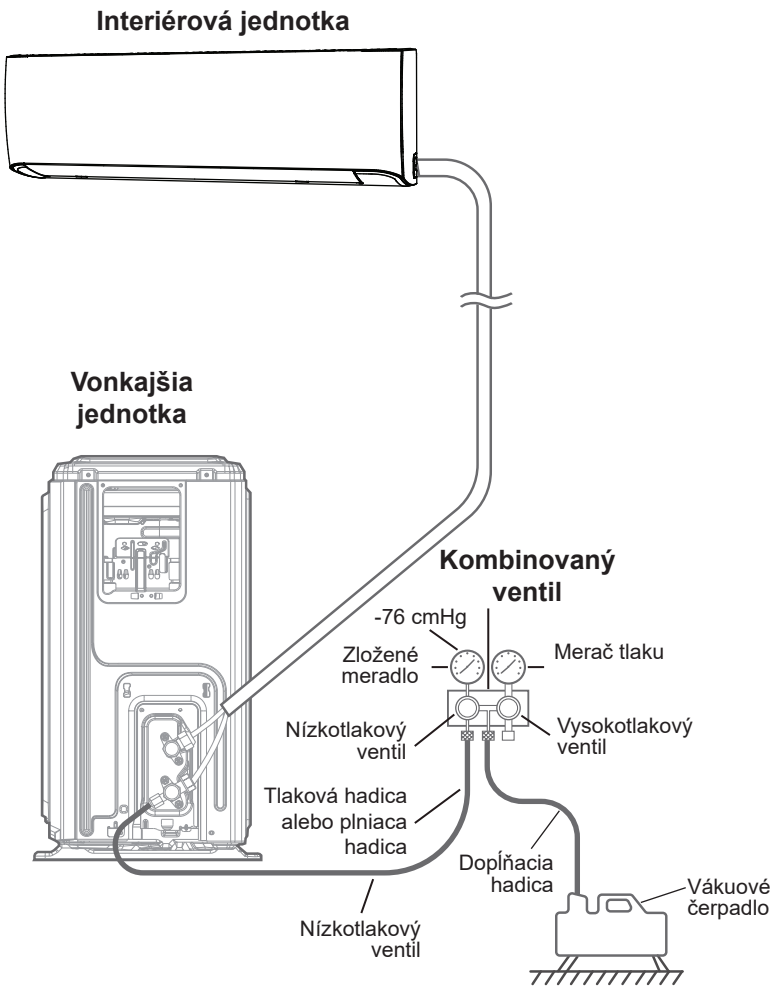

Krok 1:

- Pripojte plniacu hadicu manometra k servisnému portu na nízkotlakovom ventile vonkajšej jednotky.
- Pripojte ďalšiu plniacu hadicu z merača tlaku k vákuovému čerpadlu.
- Otvorte nízkotlakovú stranu meracieho potrubia. Vysokotlakovú stranu nechajte zatvorenú.
- Zapnite vákuové čerpadlo, aby sa systém vyprázdnil.
- Spustite podtlak aspoň na 15 minút, alebo kým na merači zmesi bude hodnota -76 cmHG (-10^5 Pa).
- Zatvorte nízkotlakovú stranu merača tlaku a vypnite vákuové čerpadlo.
- Počkajte 5 minút a potom skontrolujte, či nedošlo k žiadnej zmene tlaku v systéme.

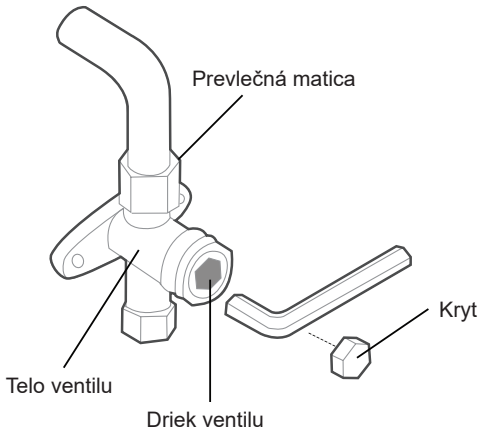

Krok 2:

- Ak dôjde k zmene tlaku v systéme, pozrite si časť Kontrola úniku plynu, kde nájdete informácie o tom, ako skontrolovať úniky. Ak nedôjde k žiadnej zmene tlaku v systéme, odskrutkujte uzáver z utesneného ventilu (vysokotlakový ventil).
- Vložte šesťhranný kľúč do utesneného ventilu (vysokotlakový ventil) a otvorte ventil otočením kľúča o 1/4 otáčky proti smeru hodinových ručičiek. Počúvajte, či plyn neuniká zo systému, potom po 5 sekundách zatvorte ventil.
- Sledujte merač tlaku jednu minútu, aby ste sa uistili, že nedošlo k žiadnej zmene tlaku. Merač tlaku by mal ukazovať o niečo vyššiu hodnotu ako je atmosférický tlak.
- Vyberte plniacu hadicu zo servisného portu.
- Pomocou šesťhranného kľúča úplne otvorte vysokotlakový aj nízkotlakový ventil.
- Ručne utiahnite uzávery ventilov na všetkých troch ventiloch (servisný port, vysoký tlak, nízky tlak). V prípade potreby ho môžete ďalej dotiahnuť pomocou momentového kľúča.

JEMNE OTVORTE DRIEKY VENTILU

Pri otváraní driekov ventilov otáčajte šesťhranným kľúčom, kým nenarazí na zarážku. Nepokúšajte sa násilne otvoriť ventil.

POZNÁMKA O PRIDÁVANÍ CHLADIVA

Niektoré systémy vyžadujú dodatočné dopĺňanie množstva chladiva v závislosti od dĺžky potrubia. Štandardná dĺžka potrubia sa mení podľa miestnych predpisov. Napríklad v Severnej Amerike je štandardná dĺžka potrubia 7,5 m (25"). V ostatných oblastiach je štandardná dĺžka potrubia 5 m (16"). Chladivo by sa malo dopĺňať zo servisného portu na nízkotlakovom ventile vonkajšej jednotky. Pri modeloch s chladivom R290 nie je možné pridať žiadne chladivo. Dodatočné chladivo, ktoré sa má doplniť, možno vypočítať pomocou nasledujúceho vzorca:

DODATOČNÉ CHLADIVO PODĽA DĹŽKY POTRUBIA

Dĺžka spojovacieho potrubia (m)	Spôsob odvzdušnenia	Dodatočné chladivo	
≤ Štandardná dĺžka potrubia	Vákuové čerpadlo	Nie je	
> Štandardná dĺžka potrubia	Vákuové čerpadlo	Neizolovaná strana: Ø 6,35 (1/4") R410A: (Dĺžka potrubia – štandardná dĺžka) x 15 g/m (Dĺžka potrubia – štandardná dĺžka) x 0,16 oZ/ft R32: (Dĺžka potrubia – štandardná dĺžka) x 12 g/m (Dĺžka potrubia – štandardná dĺžka) x 0,13 oZ/ft R22: (Dĺžka potrubia – štandardná dĺžka) x 20 g/m (Dĺžka potrubia – štandardná dĺžka) x 0,21 oZ/ft	Neizolovaná strana: Ø 9,52 (3/8") R410A: (Dĺžka potrubia – štandardná dĺžka) x 30 g/m (Dĺžka potrubia – štandardná dĺžka) x 0,32 oZ/ft R32: (Dĺžka potrubia – štandardná dĺžka) x 24 g/m (Dĺžka potrubia – štandardná dĺžka) x 0,26 oZ/ft R22: (Dĺžka potrubia – štandardná dĺžka) x 40 g/m (Dĺžka potrubia – štandardná dĺžka) x 0,42 oZ/ft

NEMIEŠAJTE TYPY CHLADÍV.

Elektrické kontroly a kontroly únikov plynu

⚠ VÝSTRAHA – RIZIKO ÚRAZU ELEKTRICKÝM PRÚDOM

VŠETKY VEDENIA MUSIA BYŤ V SÚLADE S MIESTNYMI A ŠTÁTNYMI ELEKTRICKÝMI PREDPISMI A MUSÍ ICH INŠTALOVAŤ OPRÁVNENÝ ELEKTRIKÁR.

PRED SKÚŠOBNOU PREVÁDZKOU

Skúšobnú prevádzku spustite až potom, keď dokončíte nasledujúce kroky:

- Kontroly elektrickej bezpečnosti – Overte si, že elektrický systém jednotky je bezpečný a funguje správne
- Kontroly únikov plynu – Skontrolujte všetky pripojenia prevlečných matíc a overte si, že systém je vzduchotesný
- Skontrolujte, či sú ventily plynu a kvapaliny (vysoký a nízky tlak) úplne otvorené

Kontroly elektrickej bezpečnosti

Po inštalácii si overte, že všetky elektrické vedenia sú nainštalované podľa miestnych a štátnych predpisov a podľa návodu na inštaláciu.

PRED SKÚŠOBNOU PREVÁDZKOU

Kontrola uzemnenia

Odmerajte uzemňovací odpor pomocou vizuálnej detekcie a pomocou testera uzemňovacieho odporu.

POČAS SKÚŠOBNEJ PREVÁDZKY

Kontrola elektrického úniku

Počas **skúšobnej prevádzky** pomocou elektrickej skúšačky a multimetra vykonajte dôkladný test elektrického úniku.

Ak zistíte elektrický únik, ihneď jednotku vypnite a zavolajte oprávneného elektrikára, aby našiel a opravil príčinu úniku.

Poznámka: V niektorých lokalitách Severnej Ameriky toto nemusí byť povinné.

Kontroly únikov plynu

Existujú dva rôzne spôsoby na kontrolu únikov plynu.

Spôsob s mydlom a vodou

Vezmite jemnú kefku, naneste na všetky spojovacie body potrubí na interiérovej a vonkajšej jednotke mydlovú vodu alebo roztok saponátu. Únik plynu prezradí prítomnosť bublín.

Spôsob s detektorom únikov

Pri použití detektora únikov sa riaďte podľa návodu na použitie zariadenia, tam nájdete pokyny na správny postup.

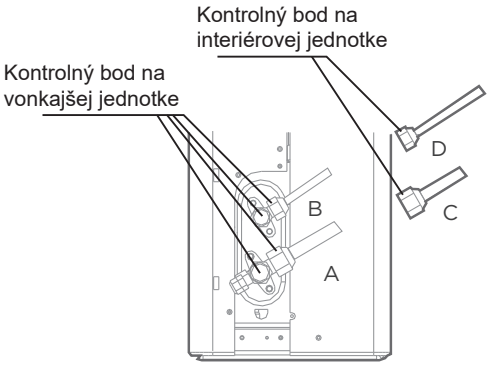

A: Nízkotlakový uzatvárací ventil
B: Vysokotlakový uzatvárací ventil
C a D: Prevlečné matice na interiérovej jednotke

PO VYKONANÍ KONTROL ÚNIKOV PLYNU

Po overení, že všetky body pripojenia potrubí sú BEZ únikov, nasaďte späť kryt ventilu na vonkajšiu jednotku.

Skúšobná prevádzka

Pokyny k skúšobnej prevádzke

Je nutné **skúšobnú prevádzku** vykonávať najmenej 30 minút.

- Pripojte k jednotke napájanie.
- Stlačením tlačidla **ON/OFF** (ZAP/VYP) na diaľkovom ovládači jednotku zapnite.
- Po stlačení tlačidla **MODE** (REŽIM) môžete postupne po jednej prechádzať nasledujúcimi funkciami:
  - COOL (CHLADENIE) – Vyberte najnižšiu možnú teplotu.
  - HEAT (KÚRENIE) – Vyberte najvyššiu možnú teplotu.
- Nechajte každú funkciu bežať 5 minút a vykonajte nasledujúce kontroly:

Zoznam kontrol na vykonanie	PASS/FAIL (OK/ neprešlo)	
Žiadne elektrické úniky		
Jednotka je správne uzemnená		
Všetky elektrické koncovky sú riadne zakryté		
Vnútorné a vonkajšie jednotky sú pevne namontované		
Na všetkých bodoch pripojenia potrubí nie sú žiadne úniky	Vonkajšia (2):	Interiérová (2):
Voda správne odteká z odtokovej hadice		
Všetky potrubia sú správne izolované		
Jednotka správne vykonáva funkciu COOL (CHLADENIE)		
Jednotka správne vykonáva funkciu HEAT (KÚRENIE)		
Žalúzie na interiérovej jednotke sa správne otáčajú		
Interiérová jednotka reaguje na diaľkový ovládač		

ZOPAKUJTE KONTROLU PRIPOJENÍ NA POTRUBIACH

Počas prevádzky sa zvýši tlak v okruhu chladiva. Tým sa môžu odhaliť úniky, ktoré ste pri predchádzajúcej kontrole únikov nezistili. Venujte počas skúšobnej prevádzky dostatok času na druhú kontrolu, že všetky pripojenia potrubia na chladivo sú bez únikov. Pokyny nájdete v časti **Kontrola únikov plynu**.

- Po úspešnom dokončení skúšobnej prevádzky a overení, že všetky body kontroly v zozname kontrol na vykonanie sú PASSED (OK), urobte nasledujúce:
  a. Diaľkovým ovládačom vráťte nastavenie jednotky na normálnu prevádzkovú teplotu.
  b. Izolačnou páskou oviňte na interiérovej jednotke pripojenia potrubia na chladivo, ktoré ste počas inštalácie interiérovej jednotky nechali odkryté.

AK JE TEPLOTA PROSTREDIA POD 17 °C(62 °F)

Keď je teplota prostredia pod 62 °F (17 °C), nemôžete na zapnutie funkcie COOL (CHLADENIE) použiť diaľkový ovládač. V takom prípade môžete na testovanie funkcie COOL (CHLADENIE) použiť tlačidlo **MANUAL CONTROL** (MANUÁLNE OVLÁDANIE).

- Zdvihnite predný panel interiérovej jednotky.
- Tlačidlo **MANUAL CONTROL** (MANUÁLNE OVLÁDANIE) sa nachádza na pravej strane krabičky s displejom. Dvakrát ho stlačte a tým vyberiete režim FORCED COOL (NÚTENÉ CHLADENIE).
- Vykonajte skúšobnú prevádzku ako obvykle.

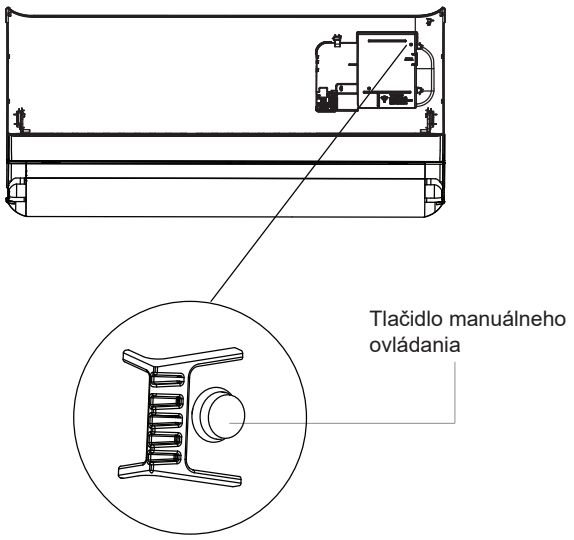

BALENIE A VYBALENIE JEDNOTKY

Pokyny na balenie a vybalenie jednotky:

Vybalenie:

Interiérová jednotka:

1. Rozrežte lepiacu pásku na kartónovej krabici nožom, jedným rezom na ľavej strane, jedným rezom v strede a jedným na pravej strane.
2. Pomocou klieští vyberte uzatváracie kramličky na hornej strane kartónovej krabice.
3. Otvorte kartónovú krabicu.
4. Vyberte stredovú opornú dosku, ak je vložená.
5. Vyberte balík s príslušenstvom a vyberte pripájacie vodiče, ak sú pribalené.
6. Vyberte prístroj z kartónovej krabice a položte ho vodorovne.
7. Odstráňte zľava a sprava alebo zhora a zdola baliacu penu, rozviažte baliace vrece.

Vonkajšia jednotka

1. Odrežte baliaci pás.
2. Vyberte jednotku z kartónovej krabice.
3. Odstráňte penu z jednotky.
4. Odstráňte baliace vrece z jednotky.

Balenie:

Interiérová jednotka:

1. Vložte interiérovú jednotku do baliaceho vreca.
2. Priložte k jednotke zľava a sprava alebo zhora a zdola baliacu penu.
3. Vložte jednotku do kartónovej krabice, potom vložte dnu balík s príslušenstvom.
4. Zatvorte kartónovú krabicu a zalepte ju páskou.
5. V prípade potreby použite baliaci pás.

Vonkajšia jednotka:

1. Vonkajšiu jednotku vložte do baliaceho vreca.
2. Na spodok krabice umiestnite penu.
3. Vložte jednotku do kartónovej krabice a potom na jednotku položte hornú obalovú penu.
4. Zatvorte kartónovú krabicu a zalepte ju páskou.
5. V prípade potreby použite baliaci pás.

POZNÁMKA: Uschovajte si všetky položky balenia, možno ich budete v budúcnosti potrebovať.

POKYNY NA POUŽÍVANIE

POZNÁMKA

- Rôzne modely majú odlišný predný panel a okno displeja. Klimatizácia, ktorú ste si zakúpili, nemusí mať k dispozícii všetky indikátory popísané nižšie. Pozrite si okno displeja na interiérovej jednotke, ktorú ste si zakúpili.
- Ilustrácie v tomto návode slúžia na vysvetlenie. Skutočný tvar vašej interiérovej jednotky sa môže mierne líšiť. Platí skutočný tvar.

Displej interiérovej jednotky

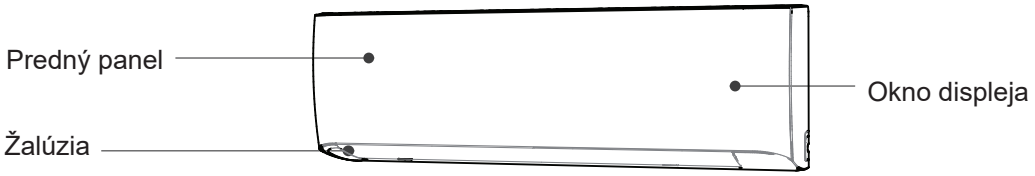

Kód na displeji	Význam kódu na displeji
88.8	• Zobrazuje teplotu, funkciu prevádzky a chybové kódy.
ECO	• Keď je aktivovaná funkcia ECO (EKONOMICKÝ).
	• Keď je aktivovaná funkcia bezdrôtového ovládania (niektoré jednotky).
01 (na 3 s keď)	• Je nastavená funkcia TIMER ON (ČASOVAČ ZAP. – ak je jednotka vypnutá, „01“ zostáva svietiť, keď je funkcia TIMER ON zapnutá). • Je zapnutá funkcia FRESH (ČERSTVÝ), SWING (OTÁČANIE), TURBO alebo SILENCE (TICHO).
0F (na 3 s keď)	• Je nastavená funkcia TIMER OFF (ČASOVAČ VYP.) • Funkcia FRESH (ČERSTVÝ), SWING (OTÁČANIE), TURBO alebo SILENCE (TICHO) je vypnutá.
CL	• Keď je zapnutá funkcia aktívneho čistenia
dF	• Pri rozmrazovaní (len jednotky s chladením aj kúrením).
FP	• Keď je zapnutá funkcia kúrenia 8 °C (46 °F) alebo 12 °C (54 °F) (niektoré jednotky).
	• Zobrazuje sa, keď je aktivovaná funkcia Fresh (Čerstvý) (niektoré jednotky).

Prevádzková teplota

Keď klimatizáciu používate mimo nasledujúcich teplotných rozsahov, môžu sa aktivovať určité bezpečnostné ochranné funkcie a to môže spôsobiť deaktiváciu jednotky.

Menič typu split

	Režim CHLADENIE	Režim VYKUROVANIE	Režim SUŠENIE
Teplota miestnosti	16 °C až 32 °C (60 °F až 90 °F)	0 °C až 30 °C (32 °F až 86 °F)	10 °C až 32 °C (50 °F až 90 °F)
Vonkajšia teplota	0 °C až 50 °C (32 °F až 122 °F)	-15 °C až 24 °C (5 °F až 75 °F)	0 °C až 50 °C (32 °F až 122 °F)
	-15 °C až 50 °C (5 °F až 122 °F) Pre modely s nízkoteplotnými chladiacimi systémami.		
	0 °C až 52 °C (32 °F až 126 °F) Pre špeciálne tropické modely	-15 °C až 24 °C (5 °F až 75 °F)	0 °C až 52 °C (32 °F až 126 °F) Pre špeciálne tropické modely

PRE VONKAJŠIE JEDNOTKY S POMOCNÝM ELEKTRICKÝM OHRIEVAČOM
Keď je vonkajšia teplota nižšia ako 0 °C (32 °F), dôrazne odporúčame ponechať jednotku stále pripojenú k elektrickej sieti, aby sa zabezpečil plynulý nepretržitý výkon.

Typ s pevnou rýchlosťou

	Režim CHLADENIE	Režim VYKUROVANIE	Režim SUŠENIE
Teplota miestnosti	16 °C až 32 °C (60 °F až 90 °F)	0 °C až 30 °C (32 °F až 86 °F)	10 °C až 32 °C (50 °F až 90 °F)
Vonkajšia teplota	18 °C až 43 °C (64 °F až 109 °F)	-7 °C až 24 °C (19 °F až 75 °F)	11 °C až 43 °C (52 °F až 109 °F)
	-7 °C až 43 °C (19 °F až 109 °F) Pre modely s nízkoteplotnými chladiacimi systémami		18 °C až 43 °C (64 °F až 109 °F)
	18 °C až 52 °C (64 °F až 126 °F) Pre špeciálne tropické modely	-7 °C až 24 °C (19 °F až 75 °F)	18 °C až 52 °C (64 °F až 126 °F) Pre špeciálne tropické modely

POZNÁMKA: Relatívna vlhkosť miestnosti menej ako 80 %. Ak klimatizácia pracuje nad touto hodnotou, na povrchu klimatizácie sa môže tvoriť kondenzácia. Nastavte vertikálne žalúzie prúdenia vzduchu do jej maximálneho uhla (vertikálne k podlahe) a nastavte režim ventilátora HIGH (VYSOKÝ).

Ak chcete ďalej optimalizovať výkon jednotky, postupujte takto:

- Dvere a okná nechajte zatvorené.
- Obmedzte spotrebu energie pomocou funkcií TIMER ON (ČASOVAČ ZAP.) a TIMER OFF (ČASOVAČ VYP.).
- Nezakrývajte otvory pre vstup a výstup vzduchu.
- Pravidelne kontrolujte a čistite vzduchové filtre.

Ďalšie funkcie

POZNÁMKA

Nie všetky funkcie sú k dispozícii na klimatizácii, ktorú ste si zakúpili, skontrolujte si okno displeja interiérovej jednotky a diaľkový ovládač.

- **Automatický reštart**
  Pri výpadku napájania sa jednotka po obnovení napájania automaticky reštartuje s predchádzajúcimi nastaveniami.

- **Ochrana proti plesni**
  Keď jednotku vypnete z režimov COOL (CHLADENIE), AUTO (COOL) (AUTOMATICKY – CHLADENIE), alebo DRY (SUŠENIE), klimatizácia bude pokračovať v prevádzke s veľmi nízkou spotrebou energie, aby sa vysušila kondenzovaná voda a predišlo sa rastu plesní.

- **Bezdrôtové ovládanie (v závislosti od modelu)**
  Bezdrôtové ovládanie vám umožní ovládať klimatizáciu pomocou mobilného telefónu a bezdrôtového pripojenia.
  Operácie prístupu cez zariadenie USB, výmeny, údržby smie vykonávať profesionálny personál.

- **Funkcia radarovej detekcie (niektoré jednotky)**
  Systém s radarovým systémom funguje s inteligentnou reguláciou. Radar môže detegovať aktivity ľudí v miestnosti. Pri operáciách chladenia a kúrenia, keď ste 30 minút mimo miestnosti, jednotka automaticky zníži frekvenciu na zníženie spotreby energie.

- **Kúrenie pri nízkej vonkajšej teplote**
  Pokročilá technológia meniča, ktorá odolá najextrémnejším podmienkam počasia. Môžete sa tešiť z pohodlia a horúceho vzduchu aj vtedy, keď je vonkajšia teplota nízka až -35 °C (-31 °F).

- **Chladenie pri nízkej vonkajšej teplote**
  S funkciou chladenia pri nízkej vonkajšej teplote je možné meniť rýchlosť vonkajšieho ventilátora podľa teploty kondenzora a klimatizácia môže fungovať bez problémov až do teploty -15 °C (5 °F).

- **Funkcia kúrenia 8 °C a 12 °C (46 °F a 54 °F)**
  Keď klimatizácia pracuje v režime kúrenia s teplotou nastavenou na 16 °C (60 °F) v priebehu jednej sekundy dvakrát stlačíte tlačidlo Temp Down (Teplota nadol), prevádzkový režim sa bude prepínať takto: 8 °C(46 °F) heating (kúrenie) → 12 °C(54 °F) heating (kúrenie) → Previous heating mode (Predchádzajúci režim kúrenia).

- **Pamäť uhla žalúzií**
  Keď svoju jednotku zapnete, žalúzie sa automaticky obnovia do predchádzajúceho uhla.

- **Detekcia úniku chladiva**
  Keď interiérová jednotka zistí únik chladiva, automaticky bude zobrazovať „EL0C“.

- **Prevádzka s radarovou detekciou**
  Prenosová frekvencia: 5725 – 5875 MHz Maximálny prenosový výkon: < 0 dBm

  Kým je jednotka zapnutá, stlačte na diaľkovom ovládači tlačidlo inteligentného oka, tým aktivujete prevádzku s radarovou detekciou.

  POZNÁMKA:
- Táto funkcia sa dá aktivovať len na diaľkovom ovládači. A funkcia radarovej detekcie je dostupná len v režime Cool (chladenia) (automatického chladenia) alebo Heat (kúrenia) (automatického kúrenia).
- Radar deteguje pohybujúce sa predmety v miestnosti a tým zisťuje aktivity ľudí. Ale aj iné pohyby v interiéri, napríklad robotických vysávačov, otočných ventilátorov, rastlín v prievane, záclon atď., to všetko sa považuje za aktivity ľudí, čím sa eliminujú funkcie úspory energie v neprítomnosti ľudí.
- Ak sa nachádza veľa kovových materiálov v miestnosti, na stenách, alebo strope, tieto môžu intenzívne odrážať elektromagnetické vlny, a tým eliminovať funkcie úspory energie v neprítomnosti ľudí.

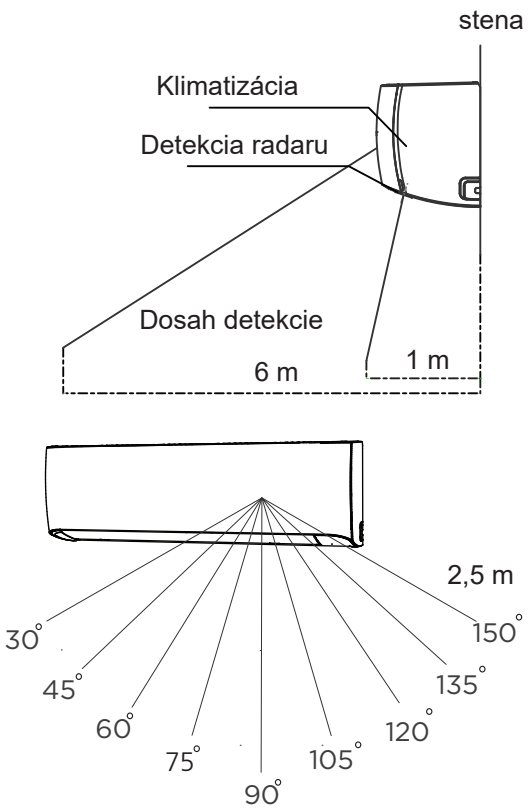

- **Prevádzka Spánok**
  Funkcia SLEEP (SPÁNOK) sa používa na zníženie spotreby energie, kým spíte (a aby ste sa cítili komfortne, nepotrebujete rovnaké nastavenia teploty).

  Stlačte tlačidlo **SLEEP** (SPÁNOK) na diaľkovom ovládači, keď je jednotka v režime COOL (CHLADENIE), jednotka po 1 hodine zvýši teplotu o 1 °C (2 °F) a po ďalšej hodine ju zvýši o ďalší 1 °C (2 °F).
  V režime HEAT (KÚRENIE), jednotka po 1 hodine zníži teplotu o 1 °C (2 °F) a po ďalšej hodine teplotu zníži o ďalší 1 °C (2 °F).
  Funkcia spánku sa zastaví po 8 hodinách a systém bude pokračovať v prevádzke podľa konečnej situácie.

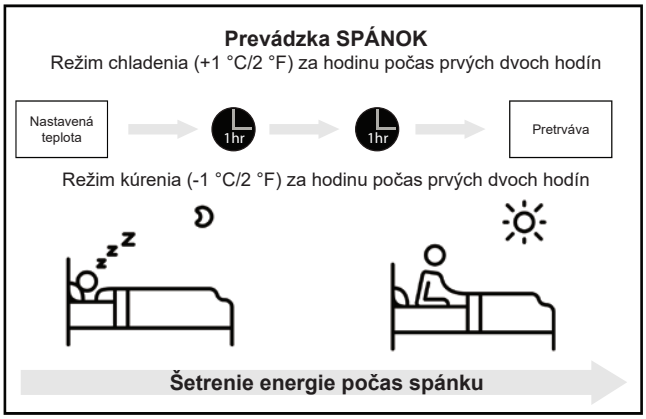

Nastavenie uhla prúdu vzduchu

POZNÁMKA: Nastavenie uhla prúdu vzduchu (diaľkový ovládač)

Kým je jednotka zapnutá, stlačte na diaľkovom ovládači tlačidlo SWING (OTÁČANIE), tým nastavíte smer (vertikálny/horizontálny uhol) prúdu vzduchu. Podrobnosti nájdete v časti Používanie diaľkového ovládača.

POZNÁMKA O UHLOCH ŽALÚZIÍ

- Nenastavujte žalúziu na príliš dlhý čas do príliš vertikálnej polohy, keď používate režim COOL (CHLADENIE) alebo DRY (SUŠENIE). Tým by sa kondenzovala voda na čepeli žalúzie a tá by kvapkala na podlahu alebo nábytok.

- Nastavenie žalúzie na príliš malý uhol v režime COOL (CHLADENIE) alebo HEAT (KÚRENIE), môže to znížiť výkon klimatizácie znížením prúdu vzduchu.

- Vzhľadom na relatívne požiadavky noriem odporúčame v priebehu testu kapacity zohrievania nastaviť žalúzie vertikálneho prúdu vzduchu na maximálny uhol.

POZNÁMKA

Nepohybujte žalúziami rukou. Tým by sa zrušila synchronizácia žalúzií. Ak sa to stane, vypnite jednotku a na niekoľko sekúnd ju odpojte zo zásuvky, potom ju znova zapnite. Tým sa žalúzia resetuje.

VAROVANIE

Nesiahajte prstami dovnútra alebo do blízkosti ventilátora a na nasávacej strane jednotky. Vysokootáčkový ventilátor vnútri jednotky môže spôsobiť zranenie.

Manuálne ovládanie (bez diaľkového)

⚠ VAROVANIE: Pri používaní produktu

Tlačidlo manuálneho ovládania je určené len na účely testovania a núdzovej prevádzky. Nepoužívajte túto funkciu, iba ak v prípade, že stratíte diaľkový ovládač a je to absolútne nevyhnutné. Normálnu prevádzku obnovíte tak, že aktivujete jednotku diaľkovým ovládačom. Pred použitím manuálneho ovládania sa musí jednotka vypnúť.

Ak chcete ovládať svoju jednotku manuálne:

- Otvorte predný panel interiérovej jednotky.
- Nájdite **tlačidlo MANUAL CONTROL** (MANUÁLNE OVLÁDANIE) na pravej strane krabičky s displejom.
- Jedným stlačením **tlačidla MANUAL CONTROL** (MANUÁLNE OVLÁDANIE) aktivujete režim FORCED AUTO (NÚTENÝ AUTOMATICKÝ).
- Ďalším stlačením **tlačidla MANUAL CONTROL** (MANUÁLNE OVLÁDANIE) aktivujete režim FORCED COOLING (NÚTENÉ CHLADENIE).
- Tretím stlačením **tlačidla MANUAL CONTROL** (MANUÁLNE OVLÁDANIE) jednotku vypnete.
- Zatvorte predný panel.

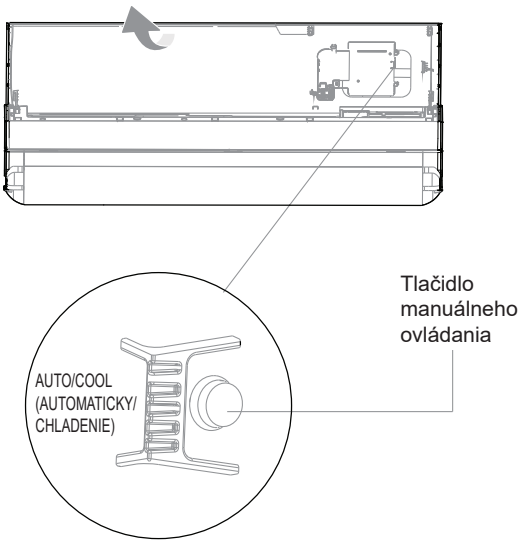

Používanie diaľkového ovládača

Model	RG10L(2HS)/BGEF, RG10L(2HS)/BGEFU1, RG10L1(2HS)/BGEF, RG10L1(2HS)/BGEFU1, RG10L10(2HS)/BGEF
Menovité napätie	3,0 V (suché batérie R03/LR03 x 2)
Dosah prijímaného signálu	8 m
Prostredie	-5 °C až 60 °C (23 °F až 140 °F)

Stručná úvodná príručka

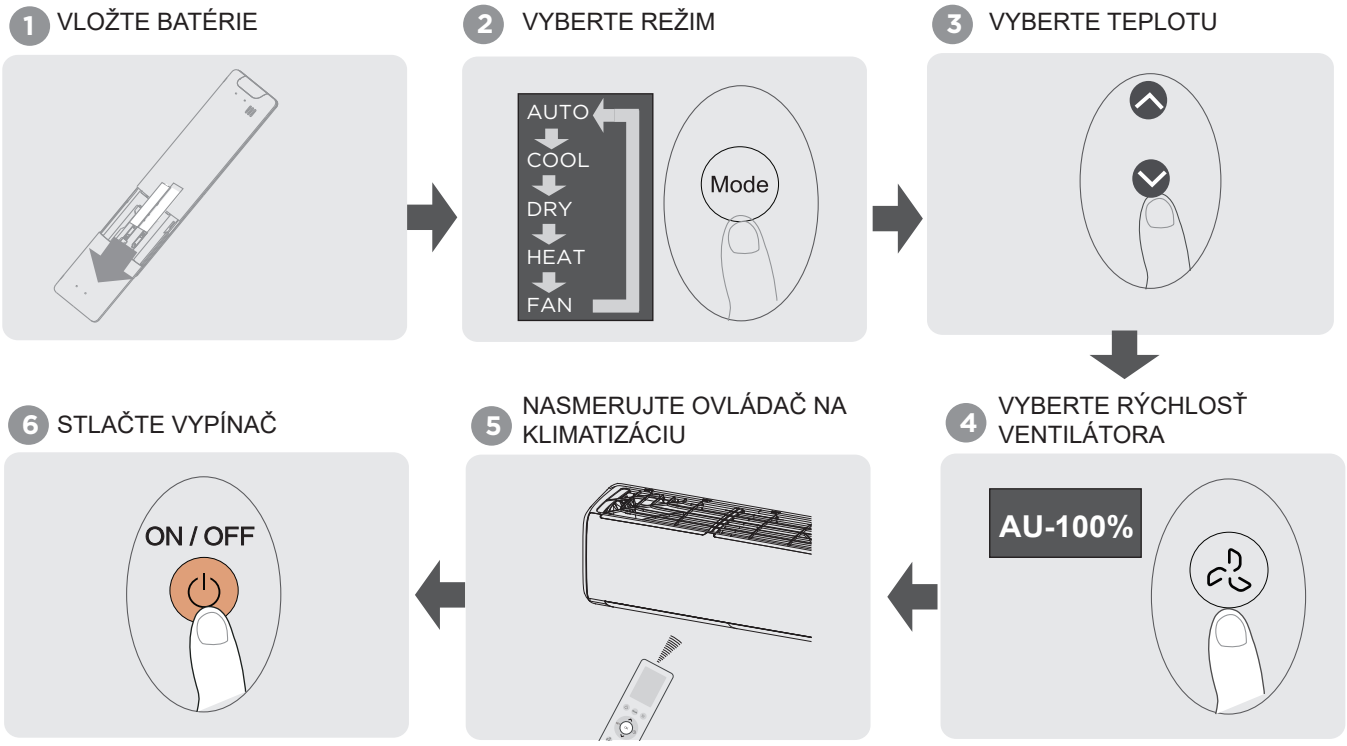

NEVIETE, ČO URČITÁ FUNKCIA ROBÍ?
V častiach Ako používať základné funkcie a Ako používať rozšírené funkcie v tomto návode nájdete podrobný popis, ako používať svoju klimatizáciu.

ŠPECIÁLNA POZNÁMKA

- Prevedenie tlačidiel na vašom prístroji sa môže mierne odlišovať od tu uvedeného príkladu.
- Ak interiérová jednotka nemá určitú konkrétnu funkciu, stláčanie daného funkčného tlačidla na diaľkovom ovládači nebude mať žiadny účinok.

Narábanie s diaľkovým ovládačom

Vkladanie a výmena batérií

Súčasťou dodávky vašej klimatizácie môžu byť dve batérie (pri niektorých prístrojoch). Pred použitím vložte tieto batérie do diaľkového ovládača.

1. Posuňte zadný kryt na diaľkovom ovládači smerom nadol, tým otvoríte priečinok na batérie.
2. Vložte batérie, pritom dávajte pozor, aby sa značky (+) a (-) na koncoch batérií zhodovali so symbolmi vnútri priečinka na batérie.
3. Zasuňte kryt priečinka na batérie na svoje miesto.

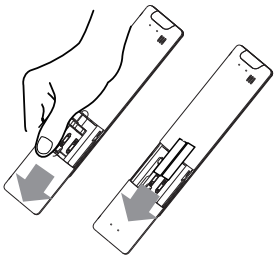

Diaľkové ovládanie

- Priame slnečné svetlo môže rušiť prijímač infračerveného svetla.
- Medzi diaľkovým ovládačom a spotrebičom musí byť neprerušená línia viditeľnosti.
- Ak sa stane, že signály z diaľkového ovládača budú ovládať iný spotrebič, premiestnite daný spotrebič na iné miesto alebo sa obráťte na zákaznícky servis.

Likvidácia batérie

- Batérie nelikvidujte ako netriedený komunálny odpad. Pri správnej likvidácii batérií sa riaďte miestnymi zákonmi.
- Batérie môžu mať v spodnej časti ikony likvidácie chemický symbol. Tento chemický symbol znamená, že batéria obsahuje ťažký kov, ktorý presahuje určitú koncentráciu. V príklade je olovo: Olovo (> 0,004%).

- Spotrebiče a použité batérie musia byť spracované v špecializovanom zariadení na opätovné použitie, recykláciu a zhodnocovanie. Zabezpečením správnej likvidácie pomôžete predísť možným negatívnym dôsledkom na životné prostredie a ľudské zdravie.

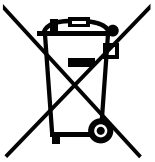

Pb

Výkon batérie

Na dosiahnutie optimálnej funkčnosti výrobku:

- Nekombinujte použité batérie s novými, ani batérie rôznych značiek.
- Nenechávajte batérie v diaľkovom ovládači, ak zariadenie plánujete viac ako 2 mesiace nepoužívať.

Poznámky o používaní diaľkového ovládača

Zariadenie môže byť prispôsobené miestnym štátnym predpisom.

- V Kanade musí spĺňať normu CAN ICES-3(B)/NMB-3(B).
- V USA je toto zariadenie v súlade s predpismi FCC, Časť 15. Prevádzka je podmienená nasledujúcimi dvomi podmienkami:
  (1) Toto zariadenie nesmie spôsobovať škodlivé rušenie a
  (2) toto zariadenie musí byť schopné prijať akékoľvek vonkajšie rušenie, vrátane rušenia, ktoré môže spôsobiť nežiaducu prevádzku.

Toto zariadenie bolo testované a uznané ako vyhovujúce podľa limitov pre digitálne zariadenia triedy B podľa časti 15 predpisov FCC. Tieto limity sú navrhnuté tak, aby predstavovali rozumnú ochranu pred škodlivým rušením pri inštalácii v obytných priestoroch. Toto zariadenie vytvára, používa a môže vyžarovať rádiofrekvenčnú energiu, a ak nie je nainštalované podľa pokynov, môže spôsobovať škodlivé rušenie rádiových komunikácií. Nie je však možné zaručiť, že v konkrétnej situácii nedôjde k rušeniu. Ak toto zariadenie spôsobuje škodlivé rušenie rádiového alebo televízneho prijímača, čo sa zistí tým, že sa zariadenie vypne a zapne, pokúste sa odstrániť rušenie jedným alebo viacerými z nasledujúcich opatrení:

- Zmeňte orientáciu alebo umiestnenie prijímajúcej antény.
- Zvýšte odstup medzi zariadením a rušeným prijímačom.
- Zapojte zariadenie do iného elektrického obvodu, ako je zapojený rušený prijímač.
- Požiadajte o pomoc predajcu alebo skúseného rádiového/televízneho technika.
- Vykonanie takých zmien alebo úprav, ktoré nie sú schválené stranou zodpovednou za súlad s predpismi, môže mať za následok stratu oprávnenia používať takéto vybavenie.

Tlačidlá a funkcie

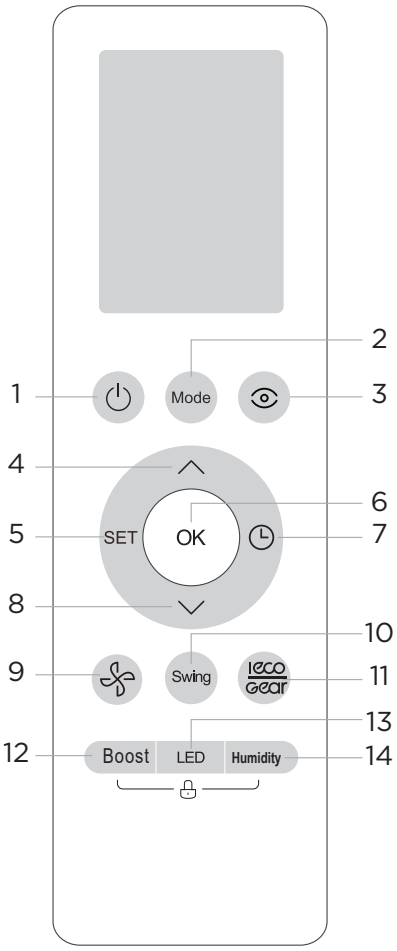

Model:

RG10L(2HS)/BGEF a RG10L(2HS)/BGEFU1
(Funkcia Fresh (Čerstvý) nie je k dispozícii)
RG10L1(2HS)/BGEF,RG10L1(2HS)/BGEFU1
RG10L10(2HS)/BGEF(20 – 28 °C/68 – 82 °F)

Popis		
Č. 1		**ON/OFF (ZAP./VYP.)** Zapína alebo vypína klimatizáciu.
Č. 2	Mode	**MODE (REŽIM)** Auto > Cool (Chlad) > Dry (Suchý) > Heat (Teplo) > Fan (Ventilátor) **POZNÁMKA:** Prístroj, ktorý má len chladenie, nepodporuje režim KÚRENIA.
Č.3		**INTELLIGENT EYE (INTELIGENTNÉ OKO)** Používa sa na detekciu aktivít ľudí v miestnosti na účely šetrenia energie.
Č. 4		**TEMP (TEPLOTA)** Zvyšuje teplotu v prírastkoch po 0,5 °C (1 °F). Max. teplota je 30 °C (86 °F). (Súčasným stlačením tlačidiel ⌃ a ⌄ na 3 sekundy bude prepínať medzi zobrazením teploty v °C a °F.)
Č. 5	SET	**SET (NASTAVIŤ)** Breeze away* (Vánok) > Active Clean (Aktívne čistenie) > Fresh* (Čerstvý) > Sleep (Spánok) > Follow Me (Nasleduj ma) > AP mode* (Režim AP) [*]: Závisí od modelu
Č. 6	OK	**OK** Používa sa na potvrdenie vybraných funkcií
Č. 7		**TIMER (ČASOVAČ)** Nastavte časovač na zapnutie alebo vypnutie jednotky
Č. 8		**TEMP (TEPLOTA)** Znižuje teplotu v prírastkoch po 0,5 °C (1 °F). Min. teplota je 16 °C/60 °F.
Č. 9		**FAN SPEED (RÝCHLOSŤ VENTILÁTORA)** **AU > 20 % > 40 % > 60 % > 80 % > 100 %** Stlačením tlačidla TEMP (TEPLOTA) ⌃ alebo ⌄ zvýšite/ znížite rýchlosť ventilátora v krokoch po 1 %.
Č. 10	Swing	SWING (OTÁČANIE) Spúšťa a zastavuje pohyb vodorovných žalúzií ventilátora. Podržaním tohto tlačidla na 2 sekundy spustíte automatický pohyb zvislých žalúzií (niektoré prístroje).
Č.11	eco gear	**ECO (EKO)/GEAR (RÝCHOSŤ)** ECO (EKO) > GEAR (RÝCHOSŤ) (75%) > GEAR (RÝCHOSŤ) (50%) > Režim predchádzajúceho nastavenia > ECO (EKO)
Č. 12	Boost	BOOST (ZOSILNENIE) Dosiahnite požadovanú teplotu v čo najkratšom čase.
Č. 13	LED	LED Zapína a vypína displej LED a bzučiak klimatizácie
Č. 14	Humidity	HUMIDITY (VLHKOSŤ) Upravuje vlhkosť v miestnosti počas funkcie Dry (Sušenie) v rozpätí 35 % – 85 %. Stlačením tohto tlačidla môžete zvýšiť vlhkosť v prírastkoch po 5 %. **POZNÁMKA:** Po nastavení sa nastavenia vlhkosti budú zobrazovať na obrazovke.
Č. 15		**LOCK (ZÁMOK)** Boost —— 🔒 —— Humidity Súčasným stlačením týchto dvoch tlačidiel na 5 sekúnd uzamknete klávesnicu. Súčasným stlačením týchto dvoch tlačidiel na 2 sekundy klávesnicu odomknete.

Indikátory na obrazovke diaľkového ovládača

Tieto informácie sa zobrazujú, keď je diaľkový ovládač zapnutý.

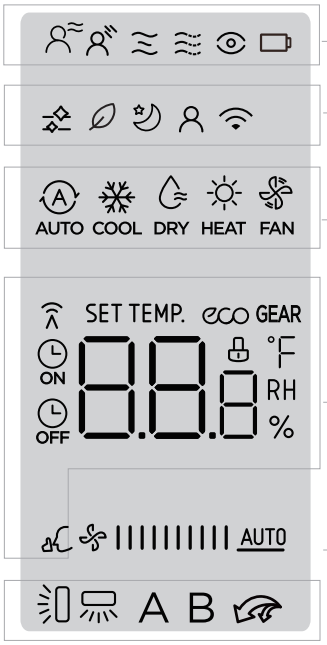

Netýka sa tejto jednotky | Prúd vzduchu smeruje od ľudí | Netýka sa tejto jednotky | Intelligent eye (Inteligentné oko) | Vybitá batéria (ak bliká)

[*]: Závisí od modelu

Aktívne čistenie | Funkcia Fresh (Čerstvý)* | Režim spánku | Nasleduj ma | Bezdrôtové ovládanie*

[*]: Závisí od modelu

Zobrazenie MODE (REŽIM) Zobrazí aktuálny režim

AUTO | COOL (CHLADENIE) | DRY (SUŠENIE) | HEAT (VYKUROVANIE) | FAN (VENTILÁTOR)

Indikátor prenosu | Funkcia ECO (EKO) | Funkcia GEAR (RÝCHLOSŤ) | TIMER ON (ČASOVAČ ZAP.) | TIMER OFF (ČASOVAČ VYP.) | Funkcia uzamknutia | Funkcia Ticho

Displej teploty/časovača/rýchlosti ventilátora/vlhkosti

Predvolene zobrazuje nastavenú teplotu alebo rýchlosť ventilátora alebo vlhkosť, alebo pri používaní funkcií TIMER ON/OFF (ČASOVAČ ZAP./VYP.) nastavenie časovača.

FAN SPEED (RÝCHLOSŤ VENTILÁTORA)

AUTO	SILENCE (TICHO)		LOW (NÍZKA)	MED (STREDNÁ)	HIGH (VYSOKÁ)	
	1%	2-20%	21-40%	41-60%	61-80%	81-100%

POZNÁMKA: Túto rýchlosť ventilátora nie je možné nastaviť v režime AUTO (AUTOMATICKY) alebo DRY (SUŠENIE).

Otáčanie vodorovných žalúzií

Automatické otáčanie vertikálnej žalúzie

Režim Boost (Zosilnenie)

Nie je dostupný v tomto prístroji

A B

POZNÁMKA

1. Všetky indikátory zobrazené na ilustráciách sú určené len na vysvetlenie. Ale počas skutočného používania sa v okne na displeji zobrazia len zodpovedajúce symboly.

Ako používať základné funkcie

POZNÁMKA

Pred použitím skontrolujte, či je klimatizácia zapojená a napájanie je k dispozícii.

Režim AUTO

Vyberte režim AUTO. Nastavte požadovanú teplotu. Zapnite klimatizáciu.

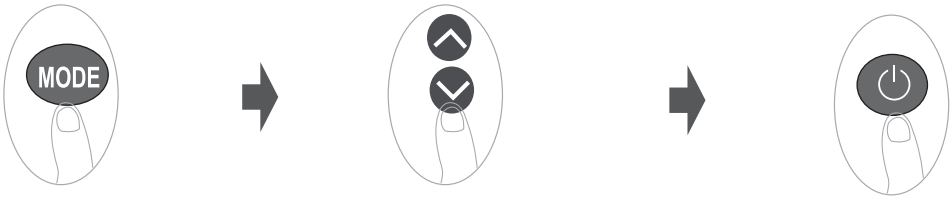

POZNÁMKA:

1. V režime AUTO, prístroj automaticky vyberie režim COOL (CHLADENIE), FAN (VENTILÁTOR) alebo HEAT (VYKUROVANIE) podľa nastavenej teploty.
2. V režime AUTO nie je možné nastaviť rýchlosť ventilátora.

Režim CHLADENIE alebo VYKUROVANIE

Vyberte režim COOL/HEAT (CHLADENIE/VYKUROVANIE). Nastavte teplotu. Nastavte rýchlosť ventilátora. Zapnite klimatizáciu.

Režim SUŠENIE

Vyberte režim DRY (SUŠENIE). Nastavte požadovanú teplotu. Zapnite klimatizáciu.

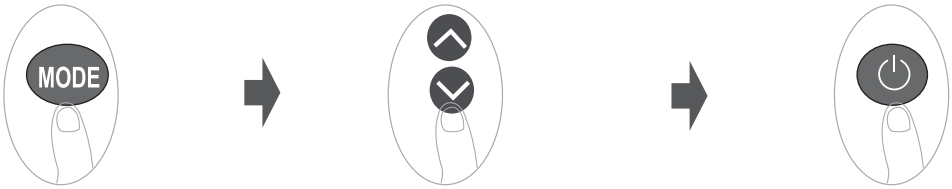

POZNÁMKA: V režime DRY (SUŠENIE) nie je možné nastaviť rýchlosť ventilátora, lebo už sa reguluje automaticky.

Režim VENTILÁTOR

Vyberte režim FAN (VENTILÁTOR). Nastavte rýchlosť ventilátora. Zapnite klimatizáciu.

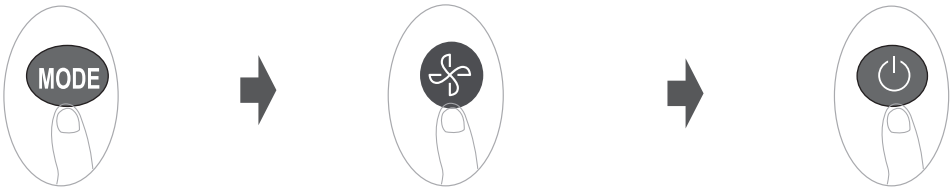

POZNÁMKA: V režime FAN (VENTILÁTOR) nie je možné nastaviť teplotu. V dôsledku toho sa na obrazovke diaľkového ovládača nezobrazuje teplota.

Nastavenie funkcie ČASOVAČ

TIMER ON/OFF (ČASOVAČ ZAP./VYP.) – nastavuje časový interval, po uplynutí ktorého sa klimatizácia automaticky zapne/vypne.

Nastavenie ČASOVAČ ZAP.

Stlačením tlačidla TIMER (ČASOVAČ) začnete postup časovania zapnutia.

Opakovaným stláčaním tlačidiel teploty nahor alebo nadol nastavte požadovaný čas, kedy chcete, aby sa klimatizácia zapla.

Nasmerujte diaľkový ovládač na klimatizáciu a počkajte 1 s, aktivuje sa funkcia TIMER ON (ČASOVAČ ZAP.).

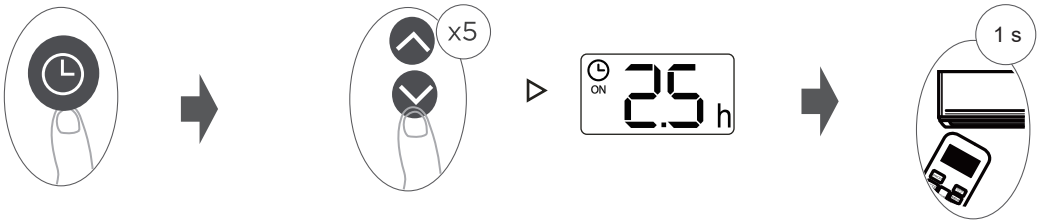

Nastavenie ČASOVAČ VYP.

Stlačením tlačidla TIMER (ČASOVAČ) začnete postup časovania vypnutia.

Opakovaným stláčaním tlačidiel teploty nahor alebo nadol nastavte požadovaný čas, kedy chcete, aby sa klimatizácia vypla.

Nasmerujte diaľkový ovládač na klimatizáciu a počkajte 1 s, aktivuje sa funkcia TIMER OFF (ČASOVAČ VYP.).

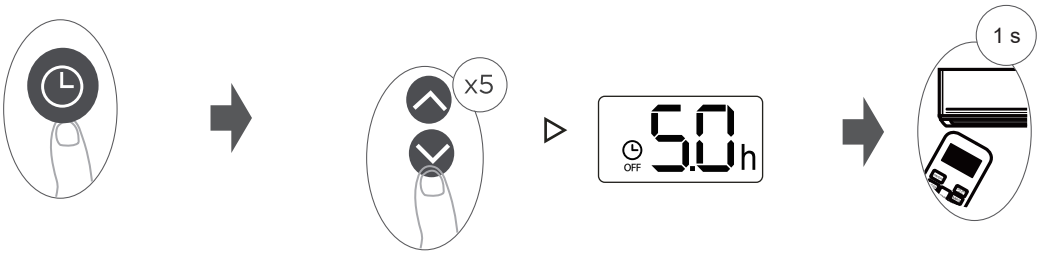

POZNÁMKA:

1. Keď nastavujete funkcie TIMER ON (ČASOVAČ ZAP.) alebo TIMER OFF (ČASOVAČ VYP.), čas sa po každom stlačení bude zvyšovať v prírastkoch po 30 minútach až do 10 hodín. Po 10 hodinách a do 24, sa bude zvyšovať v prírastkoch po 1 hodine. (Napríklad treba 5 stlačení, aby ste dostali hodnotu 2,5 h, a 10 stlačení na hodnotu 5 h.) Po hodnote 24 sa časovač vráti späť na 0.0.
2. Obidva časovače môžete zrušiť, ak ich hodnotu nastavíte na 0.0h.

Nastavenie ČASOVAČ ZAP. a VYP. (príklad)

Majte na pamäti, že nastavované časové obdobia pre obidve funkcie začínajú v tomto čase.

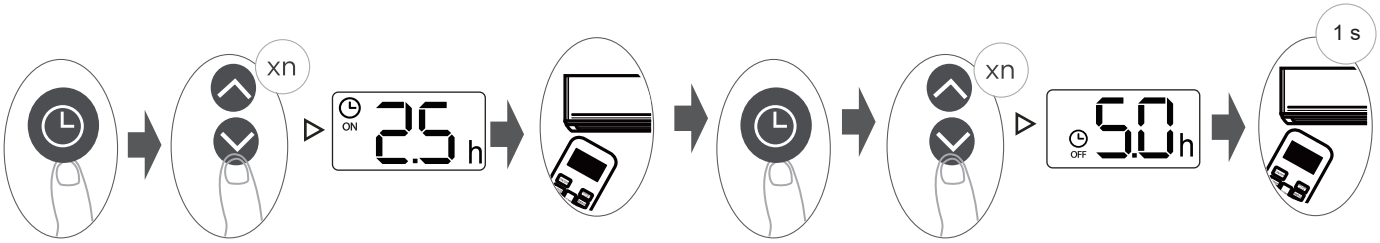

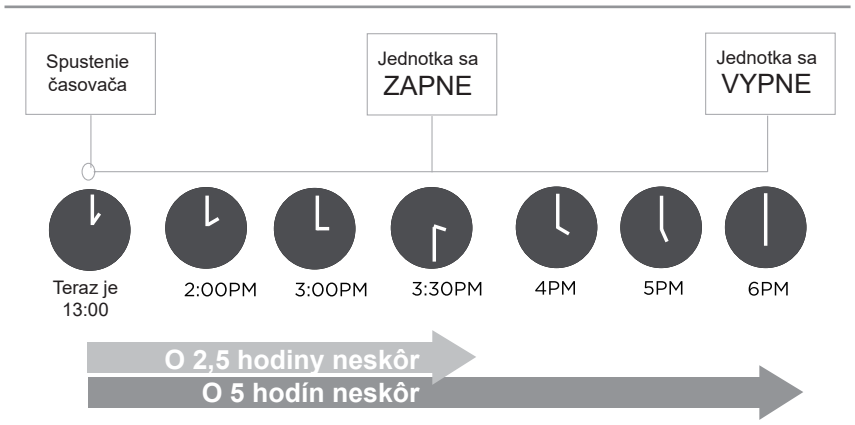

Príklad: Ak je aktuálny čas 13:00 (1:00 popoludní) a chcete nastaviť časovač vyššie popísanými krokmi, klimatizácia sa zapne po uplynutí 2,5 hodiny (o 15:30) a vypne o 18:00.

Ako používať rozšírené funkcie

Funkcia OTÁČANIE

Stlačte tlačidlo Swing (Otáčanie).

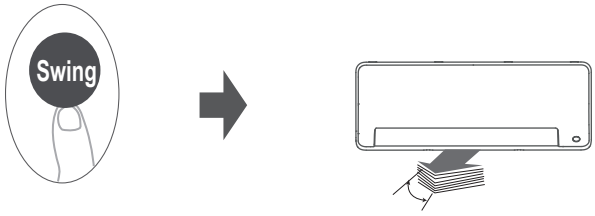

Po stlačení tlačidla Swing (Otáčanie) sa vodorovné žalúzie budú otáčať nahor a nadol automaticky. Ďalším stlačením pohyb zastavíte.

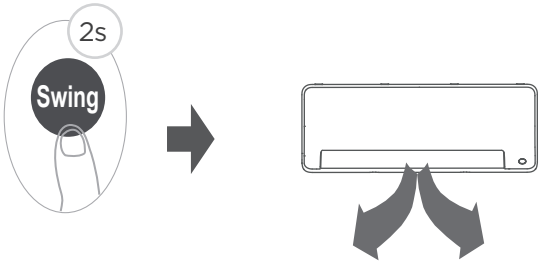

Ak toto tlačidlo podržíte dlhšie ako 2 sekundy, aktivuje sa funkcia otáčania zvislých žalúzií. (Závisí od modelu.)

Smer prúdu vzduchu

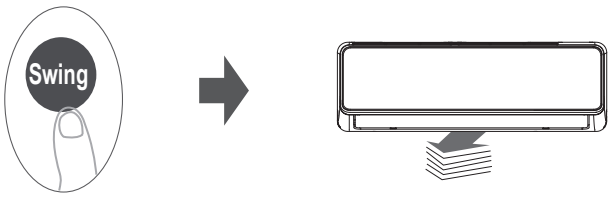

Ak budete pokračovať v stláčaní tlačidla SWING (OTÁČANIE), môžete nastaviť päť rôznych smerov prúdenia vzduchu. Žalúzie sa pri každom stlačení tlačidla môžu pohybovať v určitom rozsahu. Stláčajte tlačidlo, kým nedosiahnete požadovaný smer.

POZNÁMKA: Keď je jednotka vypnutá, súčasným stlačením a podržaním tlačidiel **MODE** (REŽIM) a **SWING** (OTÁČANIE) na jednu sekundu sa žalúzia otvorí na určitý uhol a v tejto polohe sa dá pohodlne vyčistiť. Súčasným stlačením a podržaním tlačidiel MODE (REŽIM) a SWING (OTÁČANIE) na jednu sekundu sa resetuje žalúzia (len niektoré jednotky).

LED DISPLEJ

Týmto tlačidlom zapnete alebo vypnete displej na interiérovej jednotke klimatizácie.

Stlačte toto tlačidlo na dlhšie ako 5 sekúnd (niektoré jednotky)

Keď stlačíte toto tlačidlo na dlhšie ako 5 sekúnd, interiérová jednotka zobrazí skutočnú teplotu v miestnosti. Opätovným stlačením viac ako 5 sekúnd sa vrátite späť na zobrazenie nastavenej teploty.

Funkcia inteligentného oka

Stlačte toto tlačidlo

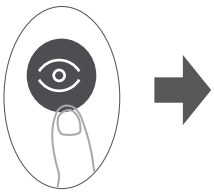

V režime inteligentného oka, so vstavaným infračerveným snímačom, môže jednotka detegovať aktivity osôb v miestnosti. Prúd vzduchu môže smerovať od ľudí, ale môže byť smerovaný tak, aby ľudí nasledoval. V režimoch chladenia a kúrenia, ak ste 30 minút mimo miestnosti, jednotka automaticky zníži frekvenciu, aby sa šetrila energia (len modely s meničom). A keď jednotka znova zistí aktivitu ľudí, automaticky obnoví prevádzku.

Funkcia EKO/RÝCHOSŤ

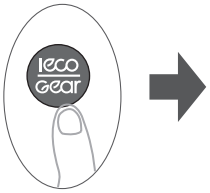

Stlačením tohto tlačidla vstúpite do energeticky úsporného režimu v nasledujúcom poradí: ECO (EKO) → GEAR (RÝCHOSŤ) (75%) → GEAR (RÝCHOSŤ) (50%) → Režim predchádzajúceho nastavenia → ECO (EKO).....
Poznámka:Táto funkcia je k dispozícii iba v režime COOL (CHLADENIE).

Prevádzka EKO:

V režime chladenia stlačením tohto tlačidla diaľkový ovládač automaticky nastaví teplotu na 24 °C/75 °F, rýchlosť ventilátora na automatické šetrenie energie (iba ak je nastavená teplota nižšia ako 24 °C/75 °F). Ak je nastavená teplota vyššia ako 24 °C/75 °F, stlačením tlačidla ECO (EKO) sa rýchlosť ventilátora sa zmení na Auto (automatická) a nastavená teplota zostane nezmenená.

POZNÁMKA: Stlačením tlačidla ECO (EKO), úpravou režimu alebo úpravou nastavenej teploty na menej ako 24 °C/75 °F sa zastaví prevádzka ECO (EKO). Pri prevádzke ECO (EKO) musí nastavená teplota byť 24 °C/75 °F alebo vyššia, inak to môže mať za následok nedostatočné chladenie. Ak sa cítite nepríjemne, jednoducho znova stlačte tlačidlo ECO (EKO), aby ste ju zastavili.

Prevádzka RÝCHLOSŤ:

Stlačením tlačidla ECO/GEAR (EKO/RÝCHLOSŤ) zapnete prevádzku GEAR (RÝCHLOSŤ):
75 % (do 75 % spotreby elektrickej energie) → 50 % (do 50 % spotreby elektrickej energie) → Predchádzajúci nastavený režim.

Funkcia Ticho

Ak chcete aktivovať/deaktivovať funkciu ticha, držte stlačené tlačidlo ventilátora na dlhšie ako 2 sekundy.

Kvôli nízkofrekvenčnej prevádzke kompresora môže dôjsť k nedostatočnému chladiacemu a vykurovaciemu výkonu. Stlačením tlačidla ON/OFF (ZAP./VYP.), Mode (Režim), Sleep (Spánok), Boost (Zosilnenie) alebo Clean (Čistenie) počas prevádzky zrušíte funkciu ticha.

Funkcia FP

Stlačte toto tlačidlo 2 razy v priebehu jednej sekundy v režime HEAT (KÚRENIE) a pri nastavenej teplote 16 °C/60 °F alebo 20 °C/68 °F (len pri modeli RG10L10(2HS)/BGEF).

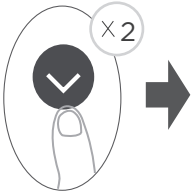

Jednotka bude pracovať pri vysokej rýchlosti ventilátora (keď je kompresor zapnutý) s teplotou automaticky nastavenou na 8 °C/46 °F.

Funkcia ZOSILNENIE

Stlačte tlačidlo Boost (Zosilnenie)

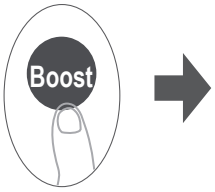

Keď vyberiete funkciu Boost (Zosilnenie) v režime COOL (CHLADENIE), jednotka bude fúkať chladný vzduch najsilnejšie, aby sa urýchlil proces chladenia.

Keď vyberiete funkciu Boost (Zosilnenie) v režime HEAT (VYKUROVANIE), jednotka bude fúkať teplý vzduch najsilnejšie, aby sa urýchlil proces kúrenia. V prípade jednotiek s elektrickými tepelnými prvkami sa elektrický ohrievač aktivuje a urýchli sa proces kúrenia.

Funkcia NASTAVIŤ

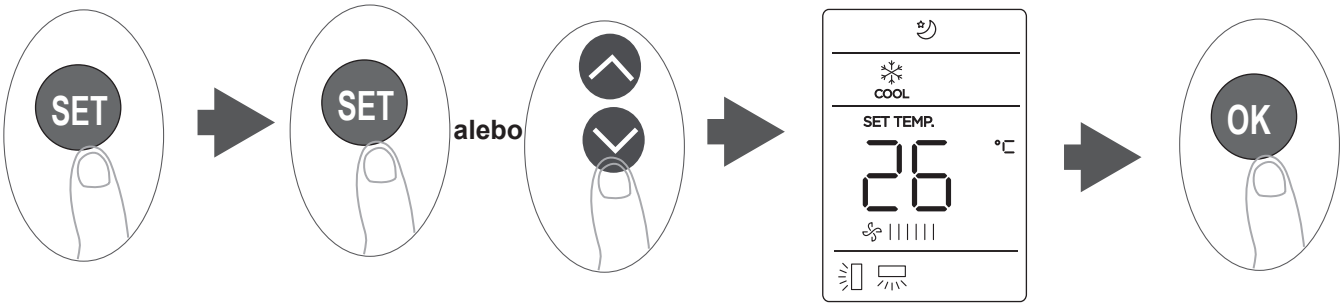

- Stlačením tlačidla SET (NASTAVENIE) vstúpite do nastavenia funkcie, potom stlačte tlačidlo SET (NASTAVENIE) alebo tlačidlo TEMP (TEPLOTA) ∨ alebo TEMP (TEPLOTA) ∧ a vyberte požadovanú funkciu. Vybraný symbol bude blikať na ploche displeja, potvrďte stlačením tlačidla OK.
- Ak chcete zrušiť vybranú funkciu, vykonajte rovnaké postupy ako vyššie.
- Stlačením tlačidla SET (NASTAVIŤ) môžete prechádzať funkciami prevádzky nasledovne:
  Breeze away (Vánok) → Active clean (Aktívne čistenie) → Fresh* (Čerstvý) → Sleep (Spánok) → Follow Me (Nasleduj ma) → AP mode*(Režim AP) → Breeze away (Vánok)....
  [*]: Závisí od modelu

Funkcia Vánok (niektoré jednotky):

Táto funkcia zabraňuje priamemu prúdeniu vzduchu na telo a dáva vám pocit jemného chladu.

POZNÁMKA: Táto funkcia je k dispozícii len v režime cool (chladenia), Fan (Ventilátora) a Dry (Sušenia).

Funkcia Aktívne čistenie (niektoré jednotky):

Technológia aktívneho čistenia vyplavuje prach, plesne a mastnotu, ktoré by mohli v styku s výmenníkom tepla spôsobiť zápach, a to automatickým ochladením a potom rýchlym odstránením námrazy.

Keď je táto funkcia zapnutá, v okne displeja interiérovej jednotky sa zobrazuje „CL“, po 20 až 45 minútach sa jednotka automaticky vypne a zruší funkciu CLEAN (ČISTENIE).

Funkcia Čerstvý (niektoré jednotky)

Keď je táto funkcia zapnutá, zapne sa ionizátor/plazmový odlučovač prachu (v závislosti od modelu) a ten pomôže vyčistiť vzduch v miestnosti.

Funkcia SPÁNOK

Funkcia SLEEP (SPÁNOK) sa používa na zníženie spotreby energie, kým spíte (a aby ste sa cítili komfortne, nepotrebujete rovnaké nastavenia teploty).

POZNÁMKA: Funkcia SLEEP (SPÁNOK) nie je dostupná v režime FAN (VENTILÁTOR) a DRY (SUŠENIE).

Funkcia Nasleduj ma

Funkcia FOLLOW ME (NASLEDUJ MA) umožňuje diaľkovému ovládaču merať teplotu na svojom aktuálnom mieste a odosielať tento signál do klimatizácie každé 3 minúty.

Pri používaní funkcií AUTO, COOL (CHLADENIE) alebo HEAT (VYKUROVANIE) toto meranie teploty v miestnosti pomocou diaľkového ovládača (namiesto snímača v samotnej klimatizácii) umožňuje optimalizovať teplotu okolo vás a zabezpečiť maximálny komfort.

POZNÁMKA: Stlačením tlačidla Boost (Zosilnenie) na sedem sekúnd sa spustí/zastaví funkcia pamäti funkcie Follow me (Nasleduj ma).

- Po aktivovaní funkcie pamäti sa na obrazovke na 3 sekundy zobrazí „On“ (Zap.).
- Po zastavení funkcie pamäti sa na obrazovke na 3 sekundy zobrazí „OF“ (Vyp.).
- Kým je aktivovaná funkcia pamäti, stlačením tlačidla ON/OFF (ZAP./VYP.), prepnutie režimu alebo výpadok napájania nezruší funkciu Follow me (Nasleduj ma).

Funkcia AP (niektoré jednotky):

Ak chcete vykonať konfiguráciu bezdrôtovej siete, vyberte režim AP. Na niektorých jednotkách nefunguje stlačením tlačidla SET (NASTAVIŤ). Ak chcete vstúpiť do režimu AP, nepretržite stláčajte tlačidlo LED sedemkrát za 10 sekúnd.

STAROSTLIVOSŤ A ÚDRŽBA

⚠ VAROVANIE

- Keby sa klimatizácia upchala, utrpela by účinnosť chladenia vašej jednotky aj vaše zdravie. Dôsledne filter vyčistite každé dva týždne.
- Pred čistením alebo údržbou vždy klimatizáciu **VYPNITE** a odpojte napájanie.
- **Nedotýkajte sa** filtra osviežovača vzduchu (plazmového) najmenej 10 minút po vypnutí jednotky.
- Na čistenie jednotky používajte iba mäkkú suchú handričku. Ak je jednotka mimoriadne znečistená, môžete ju utrieť handričkou namočenou v teplej vode.
- Na čistenie jednotky nepoužívajte chemikálie ani chemicky ošetrené utierky
- Na čistenie jednotky nepoužívajte benzén, riedidlo, leštiaci prášok ani iné rozpúšťadlá. Môžu spôsobiť prasknutie alebo deformáciu plastového povrchu.
- Na čistenie predného panelu nepoužívajte vodu s teplotou vyššou ako 40 °C (104 °F). Môže to spôsobiť deformáciu alebo zmenu farby panelu.

Čistenie interiérovej jednotky, vzduchový filter

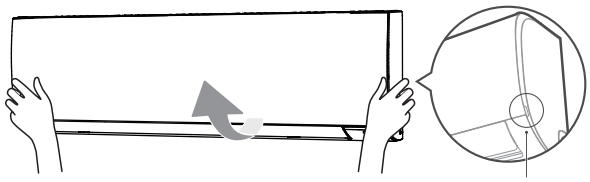

Krok 1:

Zdvihnite predný panel interiérovej jednotky.

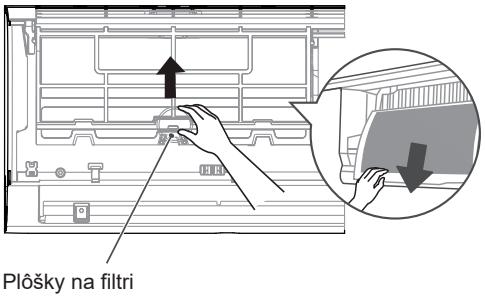

Krok 2:

Najskôr stlačte plôšku na konci filtra, aby sa uvoľnila spona, zdvihnite ho nahor, potom ho vytiahnite smerom k sebe.

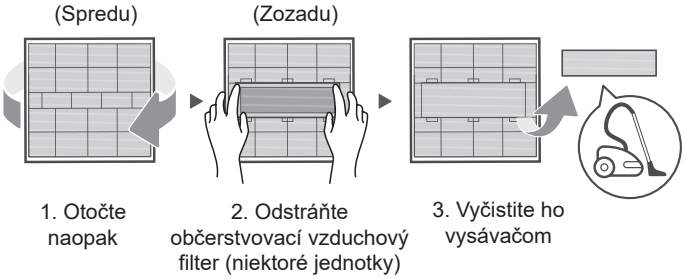

Krok 3:

Ak sa na vašom filtri nachádza malý filter na občerstvenie vzduchu, odopnite ho z väčšieho filtra. Tento malý občerstvovací filter vyčistite ručným vysávačom.

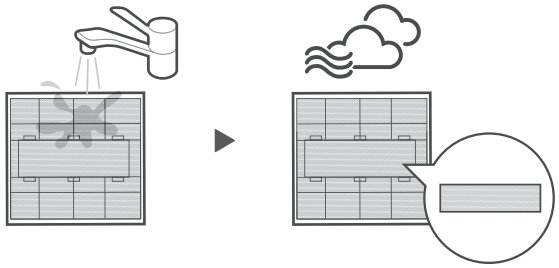

Krok 4:

Veľký vzduchový filter vyčistite teplou mydlovou vodou. Použite len jemný saponát.
Prepláchnite filter čerstvou vodou, potom prebytok vody vytraste. Vysušte ho na chladnom suchom mieste a nenechávajte ho na priamom slnečnom svetle.

5. krok:

Keď sa vysuší, znova pripnite občerstvovací vzduchový filter k väčšiemu filtru, potom ho zasuňte späť do interiérovej jednotky. Nakoniec zatvorte predný panel interiérovej jednotky.

⚠ VAROVANIE

- Pred výmenou filtra alebo čistením jednotku vypnite a odpojte jej napájanie.
- Pri vyberaní filtra sa nedotýkajte kovových častí jednotky. Ostré kovové hrany vás môžu porezať.
- Na čistenie vnútra interiérovej jednotky nepoužívajte vodu. Môže to zničiť izoláciu a spôsobiť úraz elektrickým prúdom.
- Pri sušení nevystavujte filter priamemu slnečnému žiareniu. To môže filter zmrštiť.
- Akákoľvek údržba a čistenie exteriérovej jednotky by mala byť vykonávaná autorizovaným predajcom alebo licencovaným poskytovateľom služieb.
- Akékoľvek opravy jednotky by mal vykonávať autorizovaný predajca alebo licencovaný poskytovateľ servisu.

Pripomenutia vzduchových filtrov (voliteľné)

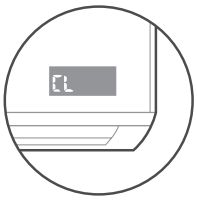

Okno displeja: „CL“

Pripomenutie čistenia vzduchového filtra

- Po 240 hodinách používania bude v okne displeja na interiérovej jednotke blikať „CL“. Toto je pripomenutie, aby ste vyčistili filter. Po 15 sekundách sa displej jednotky vráti do svojho predchádzajúceho stavu.
- Pripomenutie resetujete tak, že 4 razy stlačíte tlačidlo LED na diaľkovom ovládači, alebo 3 razy stlačíte tlačidlo MANUAL CONTROL (MANUÁLNE OVLÁDANIE). Ak nevykonáte reset pripomenutia, indikátor „CL“ bude po nasledujúcom zapnutí jednotky blikať znova.

Okno displeja: „nF“

Pripomenutie výmeny vzduchového filtra

- Po 2 880 hodinách používania bude v okne displeja na interiérovej jednotke blikať „nF“. Toto je pripomenutie, aby ste vymenili filter. Po 15 sekundách sa displej jednotky vráti do svojho predchádzajúceho stavu.
- Pripomenutie resetujete tak, že 4 razy stlačíte tlačidlo LED na diaľkovom ovládači, alebo 3 razy stlačíte tlačidlo MANUAL CONTROL (MANUÁLNE OVLÁDANIE). Ak nevykonáte reset pripomenutia, indikátor „nF“ bude po nasledujúcom zapnutí jednotky blikať znova.

Vašu klimatizáciu je potrebné údržiavať.

Údržba – dlhé obdobia nepoužívania

Ak plánujete nepoužívať klimatizáciu dlhší čas, postupujte takto:

Vyčistite všetky filtre

Zapnite funkciu FAN (VENTILÁTOR), kým jednotka úplne nevyschne

Vypnite jednotku a odpojte napájanie

Vyberte batérie z diaľkového ovládača

Údržba – predsezónna kontrola

Po dlhšom období nepoužívania alebo pred obdobiami častého používania vykonajte nasledovné:

Skontrolujte, či nie sú poškodené káble

Vyčistite všetky filtre

Skontrolujte tesnosť

Uistite sa, že nič neblokuje vstupy a výstupy vzduchu

Vymeňte batérie

ODSTRAŇOVANIE PROBLÉMOV

⚠ VAROVANIE

Ak nastane niektorá z nasledujúcich situácií, okamžite vypnite jednotku!
- Napájací kábel je poškodený alebo nezvyčajne teplý
- Cítite zápach horenia
- Jednotka vydáva hlasné alebo neobvyklé zvuky
- Vyhorela napájacia poistka alebo sa často vypína istič
- Vniknutie alebo unikanie vody alebo predmetov z jednotky

NEPOKÚŠAJTE SA OPRAVIŤ TIETO CHYBY SAMI! OKAMŽITE KONTAKTUJTE AUTORIZOVANÉHO POSKYTOVATEĽA SERVISU.

Bežné problémy

Nasledujúce problémy nepredstavujú poruchu a vo väčšine situácií si nevyžadujú opravu.

Problém	Možná príčina
Jednotka sa nezapne po stlačení tlačidla ON/OFF (ZAP./VYP.)	Jednotka má 3-minútovú ochranu, ktorá zabraňuje preťaženiu jednotky. Jednotku nie je možné reštartovať do troch minút po vypnutí.
Jednotka sa prepne z režimu COOL/ HEAT (CHLADENIE/ VYKUROVANIE) do režimu FAN (VENTILÁTOR)	Jednotka môže zmeniť svoje nastavenie, aby sa na jednotke netvorila námraza. Keď sa teplota zvýši, jednotka opäť začne pracovať v predtým zvolenom režime. Keď sa dosiahne nastavená teplota, jednotka vypne kompresor. Jednotka bude pokračovať v prevádzke, keď sa teplota opäť zmení.
Z interiérovej jednotky prúdi biela hmla	Vo vlhkých oblastiach môže veľký teplotný rozdiel medzi vzduchom v miestnosti a klimatizovaným vzduchom spôsobiť bielu hmlu.
Z vnútornej aj vonkajšej jednotky prúdi biela hmla	Keď sa jednotka po odmrazovaní reštartuje v režime HEAT (VYKUROVANIE), môže sa objaviť biela hmla v dôsledku vlhkosti vytvorenej pri procese rozmrazovania.
Interiérová jednotka vydáva zvuky	Keď sa lamela vráti do pôvodnej polohy, môže sa objaviť zvuk prúdiaceho vzduchu. Po spustení jednotky v režime HEAT (VYKUROVANIE) sa môže objaviť škrípanie v dôsledku rozťahovania a zmršťovania plastových častí jednotky.
Interiérová aj vonkajšia jednotka vydávajú zvuky	Slabý syčivý zvuk počas prevádzky: Je to normálne a je to spôsobené chladiacim plynom prúdiacim cez vnútorné aj vonkajšie jednotky.
	Tichý syčivý zvuk sa môže ozývať pri spustení systému, tesne po jeho zastavení alebo pri rozmrazovaní: Tento hluk je normálny a je spôsobený zastavením alebo zmenou smeru chladiaceho plynu.
	Škrípanie: Bežné rozťahovanie a zmršťovanie plastových a kovových častí spôsobené zmenami teploty počas prevádzky môže spôsobiť škrípanie.

Problém	Možná príčina
Vonkajšia jednotka vydáva zvuky	Jednotka bude vydávať rôzne zvuky podľa aktuálneho prevádzkového režimu.
Prach vychádza buď z vnútornej alebo vonkajšej jednotky	Počas dlhšej doby nepoužívania sa na jednotke môže nahromadiť prach, ktorý sa uvoľní pri zapnutí jednotky. Dá sa to zmierniť zakrytím jednotky počas dlhšieho nepoužívania.
Z jednotky vychádza nepríjemný zápach	Jednotka môže absorbovať pachy z prostredia (ako je nábytok, varenie, cigarety atď.), ktoré sa budú uvoľňovať počas prevádzky.
	Na filtroch jednotky sa nachádzajú plesne a je nutné ich vyčistiť.
Ventilátor vonkajšej jednotky nefunguje	Počas prevádzky sa rýchlosť ventilátora reguluje, aby sa optimalizovala prevádzka produktu.
Prevádzka je nepravidelná, nepredvídateľná alebo jednotka nereaguje	Rušenie z vysielačov mobilných sietí a opakovačov diaľkových signálov môže spôsobovať poruchy jednotky. V takom prípade skúste nasledujúce: • Odpojte napájanie, potom ho pripojte znova. • Stlačte tlačidlo ON/OFF (ZAP/VYP) na diaľkovom ovládači na reštartovanie prevádzky.

POZNÁMKA: Ak problém pretrváva, kontaktujte miestneho predajcu alebo najbližšie zákaznícke centrum. Poskytnite im podrobný popis poruchy jednotky, ako aj číslo modelu.

⚠ VAROVANIE

Keď sa vyskytnú problémy, pred kontaktovaním servisnej spoločnosti skontrolujte nasledujúce.

Problém	Možná príčina	Riešenie
Slabý výkon chladenia	Nastavenie teploty môže byť vyššie ako okolitá izbová teplota	Znížte nastavenie teploty
	Výmenník tepla na vnútornej alebo vonkajšej jednotke je znečistený	Vyčistite dotknutý výmenník tepla
	Vzduchový filter je znečistený	Vyberte filter a vyčistite ho podľa pokynov
	Vstup alebo výstup vzduchu jednej z jednotiek je zablokovaný	Vypnite jednotku, odstráňte prekážku a znova ju zapnite
	Dvere a okná sú otvorené	Počas prevádzky jednotky sa uistite, že sú všetky dvere a okná zatvorené
	Slnečné žiarenie vytvára nadmerné teplo	Zatvorte okná a závesy v období vysokej horúčavy alebo silného slnečného žiarenia
	Príliš veľa zdrojov tepla v miestnosti (ľudia, počítače, elektronika atď.)	Znížte množstvo zdrojov tepla
	Málo chladiva v dôsledku úniku alebo dlhodobého používania	Skontrolujte netesnosti, v prípade potreby znovu utesnite a doplňte chladivo
	Funkcia SILENCE (TICHO) je aktivovaná (voliteľná funkcia)	Funkcia SILENCE (TICHO) môže znížiť výkon produktu tým, že zníži frekvenciu prevádzky. Vypnite funkciu SILENCE (TICHO).

Problém	Možná príčina	Riešenie
Jednotka nefunguje	Výpadok energie	Počkajte na obnovenie napájania
	Napájanie je vypnuté	Zapnite napájanie
	Poistka je vypálená	Vymeňte poistku
	Batérie diaľkového ovládača sú vybité	Vymeňte batérie
	Aktivovala sa 3-minútová ochrana jednotky	Po reštartovaní jednotky počkajte tri minúty
	Časovač je aktivovaný	Vypnite časovač
Jednotka sa často spúšťa a zastavuje	V systéme je príliš veľa alebo príliš málo chladiva	Skontrolujte, či nedochádza k úniku a doplňte systém chladivom.
	Do systému sa dostal nestlačiteľný plyn alebo vlhkosť.	Odstráňte a znova naplňte systém chladivom
	Kompresor je pokazený	Vymeňte kompresor
	Napätie je príliš vysoké alebo príliš nízke	Nainštalujte manostat na reguláciu napätia
Slabý výkon vykurovania	Vonkajšia teplota je extrémne nízka	Použite prídavné vykurovacie zariadenie
	Cez dvere a okná vstupuje studený vzduch	Uistite sa, že všetky dvere a okná sú počas používania zatvorené
	Málo chladiva v dôsledku úniku alebo dlhodobého používania	Skontrolujte netesnosti, v prípade potreby znovu utesnite a doplňte chladivo
Kontrolky naďalej blikajú	Jednotka môže zastaviť prevádzku alebo pokračovať v bezpečnej prevádzke. Ak kontrolky naďalej blikajú alebo sa zobrazujú chybové kódy, počkajte približne 10 minút. Problém sa možno vyrieši sám. Ak nie, odpojte napájanie a potom ho znova pripojte. Zapnite jednotku. Ak problém pretrváva, odpojte napájanie a kontaktujte najbližšie zákaznícke centrum.	
Na displeji interiérovej jednotky sa zobrazí chybový kód a začína nasledujúcimi písmenami: • E(x), P(x), F(x) • EH(xx), EL(xx), EC(xx) • PH(xx), PL(xx), PC(xx)		

POZNÁMKA: Ak problém pretrváva aj po vykonaní vyššie uvedených kontrol a diagnostiky, okamžite vypnite jednotku a kontaktujte autorizované servisné stredisko.

OCHRANNÉ ZNÁMKY, AUTORSKÉ PRÁVA A PRÁVNE VYHLÁSENIE

Logo Midea, slovné označenia, obchodný názov, obchodná úprava a všetky ich verzie sú cenné aktíva skupiny Midea Group alebo pridružených spoločností (ďalej „Midea“), v mene ktorých je Midea vlastníkom ochranných známok, autorských práv a iných práv duševného vlastníctva, aj všetkého goodwillu odvodeného od použitia ľubovoľnej časti ochrannej známky Midea. Použitie ochrannej známky Midea na komerčné účely bez predchádzajúceho písomného súhlasu Midea môže znamenať porušenie práva na ochrannú známku alebo nekalú konkurenciu s porušením príslušných zákonov.

Autorom tohto návodu je spoločnosť Midea a Midea si vyhradzuje všetky súvisiace autorské práva. Žiadna právnická ani fyzická osoba nesmie používať, kopírovať, upravovať, rozširovať vcelku ani po častiach tento návod, ani ho prikladať alebo predávať spolu s inými produktami bez predchádzajúceho písomného súhlasu spoločnosti Midea.

Všetky popísané funkcie a pokyny boli aktuálne k dňu a času vytlačenia tohto návodu. Skutočný produkt sa však môže od neho líšiť z dôvodu vylepšenia funkcií a dizajnu.

LIKVIDÁCIA A RECYKLÁCIA

Dôležité pokyny pre životné prostredie (Európske smernice o likvidácii)

Súlad so smernicou OEEZ a likvidácia produktu v odpade: Tento produkt je v súlade so smernicou EÚ OEEZ (2012/19/EU). Na tomto produkte je umiestnený symbol klasifikácie podľa smernice o odpade z elektrických a elektronických zariadení (OEEZ).

Tento symbol označuje, že po skončení životnosti sa výrobok nesmie likvidovať spolu s iným odpadom z domácnosti. Použité zariadenie sa musí vrátiť na určené zberné miesto na recykláciu elektrických a elektronických zariadení. Pri vyhľadávaní týchto zberných systémov sa obráťte na svoje miestne úrady alebo predajcu, kde ste produkt zakúpili. Každá domácnosť má dôležitú úlohu pri zbere a recyklácii starých spotrebičov. Správna likvidácia použitého spotrebiča pomáha predchádzať možným negatívnym vplyvom na životné prostredie a ľudské zdravie.

VYHLÁSENIE O OCHRANE ÚDAJOV

V záujme poskytovania služieb podľa dohody so zákazníkom, sa zaväzujeme dodržiavať, bez akýchkoľvek obmedzení, ustanovenia zákona o ochrane údajov, v súlade s dohodnutými krajinami, do ktorých sa služby zákazníkom budú poskytovať, a kde je to relevantné, aj všeobecnú smernicu EÚ o ochrane údajov (GDPR).

Údaje spravidla spracovávame za tým účelom, aby sme svoje povinnosti dané zmluvou s vami a z dôvodov bezpečnosti produktov, aby boli zabezpečené vaše práva v súvislosti so zárukou a kvôli registrácii produktu. V niektorých prípadoch, ale len za predpokladu patričného zabezpečenia ochrany údajov, je možné osobné údaje preniesť adresátom so sídlom mimo európskeho hospodárskeho priestoru.

Ďalšie informácie vám poskytneme na požiadanie. Nášho zodpovedného pracovníka pre oblasť ochrany údajov môžete kontaktovať na adrese **MideaDPO@midea.com**. Ak chcete uplatniť svoje práva, napríklad právo protestovať proti spracovaniu vašich osobných údajov na účely priameho marketingu, kontaktujte nás na adrese **MideaDPO@midea.com**. Ďalšie informácie si môžete vyhľadať podľa kódu QR.

Vzhľad a technické údaje sa môžu zmeniť bez predchádzajúceho oznámenia kvôli vylepšeniu výrobku. Podrobnosti vám poskytne podnik predajcu alebo výrobca. Všetky aktualizácie tohto návodu budú zverejnené na servisnej webovej stránke, nájdite si tam najnovšiu verziu.

Importer: Planning & Trading Kft,
8000 Székesfehérvár, Mályva u. 4.,
Hungary

Manufacturer: GD Midea Air-Conditioning Equipment Co,.Ltd.
Lingang Road Beijiao Shunde Foshan Guangdong
People’s Republic of China 528311

Midea

make yourself at home

www.midea.com

© Midea 2023 Všetky práva vyhradené

OP--OBM